LAUPIN

¡PRIMAVERA!

Nº 337 OCTUBRE $1,50 Año XXVIII

LEY: 11.723

LEOPARD MOTH
A GOMA

SIN TRACO
OSCILADOR DE 1 TRANSISTOR

BIT BIT
MICRO CONTROLADOR

GUERREIRO

ESTUDIE ASTRONÁUTICA

LA PROFESION DEL FUTURO

Curso teórico-práctico completo de: TECNOLOGIA ESPACIAL - RADIOASTRONOMIA - COMPUTADORAS - ELECTRONICA y TV MODERNAS FISICA NUCLEAR.

Con numerosos APARATOS DE PRACTICA para que usted adquiera pronto verdadera competencia en esta actividad de enorme demanda.

Envíe HOY MISMO el cupón:

Sr. Director de la
ESCUELA UNIVERSAL DE ASTRONAUTICA
Casilla de Correo Central 5575 - Buenos Aires

Remítame informes completos del curso y una valiosa lección GRATIS sin compromiso de mi parte.

Nombre y Apellido .....

Dirección completa .....

Localidad ..... **Pcia.** .....

Viamonte 2247 - 5º Piso F, CAP. T.E. 501-5492

ATENCION PERSONAL.

BACHILLERATO

e Ingreso a Facultades

Si Usted aprobó la Escuela Primaria ahora puede graduarse de Bachiller e ingresar a la Universidad.
CUALQUIERA SEA SU EDAD, SEXO O LUGAR DE RESIDENCIA
Inscribiéndose en los Cursos por correo del

INSTITUTO PABLO PIZZURNO
Casilla Correo Central 5575 - Buenos Aires

Marque el casillero correspondiente:
Poseo estudios primarios _____ ☐
He completado la escuela secundaria ☐

Remítanme sin compromiso de mi parte información y condiciones de inscripción en los Cursos Secundarios e Ingreso a Facultades por Correo.

Nombre y Apellido .....

Dirección completa .....

Localidad ..... **Pcia.** .....

PURAPINTA

AFLOJÓ

DECLARACION

LUPIN

EL PILOTO en:

"PRIMAVERA EN EL ESPACIO"

SOBRE UNA IDEA DE MIS DIBUJOS E. FRUTOS

¡PRIMAVERA! ¡ESTE DÍA LO PIENSO DISFRUTAR SOLO: SIENDO EL LLAMADO DEL ESPACIO!...

21

ME VOY AL AEROCLUB. ES TEMPRANO Y TODAVÍA NO HAY GENTE, ASÍ QUE SACARÉ MI AEROPLANO DEL HANGAR...

...Y A GOZAR EN ESTE HERMOSO DÍA EN CONTACTO CON LA NATURALEZA

¿EEH?¡OOH!...

¡¡¡CELESTINO!!! ¿QUÉ HACÉS AQUÍ?

¡HOLA LÚPIN ¿QUÉ TAL?...

VENGO PARA HACERTE UNA INVITACIÓN ESPECIAL, QUIERO QUE CONOZCAS MI PLANETA Y MI GENTE

¿QUÉÉ?

ESTEE... SI BIEN YO QUERÍA APROVECHAR ESTE DÍA VOLANDO, LA VERDAD QUE NO PENSABA IR TAN LEJOS

¡BAH! ¡PARA MI PLATILLO NO HAY DISTANCIAS, JÁJA!

...Y TE ASEGURO QUE TE VAS A DIVERTIR Y PASAR UN LINDO DÍA... ¿QUÉ ME CONTESTÁS?...

¡CARAMBA! ME TENTÁS... NO ESTARÍA MAL ¿EH?

ENTONCES NI UNA PALABRA MÁS SACA EL AVIONCITO ESPACIAL, YO ME HARÉ INVISIBLE PARA QUE NADIE ME VEA Y NOS VAMOS

ESTÁ BIEN, LO SACARÉ DE SU "CUCHA"

AHÍ ESTÁ, TAL CUAL, NO LO USÉ CASI NADA

BIEN, ME METERÉ ADENTRO Y LUEGO LO HARÁS TÚ

POCO DESPUÉS SALEN CON EL AVIONCITO AL CAMPO

NADIE NOS HA VISTO

A VOS NO, Y SI ME VEN A MI NO IMPORTA

¡OH! ALLÁ VA LÚPIN EN ESE EXTRAÑO AVIONCITO QUE NUNCA USA ¡CHAU, LÚPIN!

BUENO, EL ÚNICO QUE ME VIÓ FUÉ TORNILLO, PERO CON EL NO HAY CUIDADO

BAJA TRAS ESE MONTECITO DONDE TENGO OCULTA MI NAVE

¿IREMOS CADA UNO EN SU APARATO?

LISTO, SUBE A TU AVIÓN, MI PLATILLO LE DARÁ ENERGÍA PARA QUE ME SIGAS HASTA LAS REGIONES INFINITAS DEL ESPACIO

BUENO... PERO ESTE LUGAR ES TAN PARADISÍACO QUE ME DA PENA DEJARLO

Y ALLÁ VAN A VELOCIDADES FANTÁSTICAS CRUZANDO EL ESPACIO HACIA EL PLANETA DE CELESTINO

¿ESTÁS CÓMODO?

¡BÁRBARO! PARECE QUE NI SE MOVIERA

¡CIELOS! ¡QUÉ HERMOSO ESPECTÁCULO! ¿FALTA MUCHO?

NO, EN UN RATITO MÁS, ESTAREMOS

AQUEL QUE SE VE ALLÁ ES MI PEQUEÑO PLANETA

¡OH, PERO TODAVÍA ESTÁ LEJOS!

¿TE PARECE? YA ESTAMOS SOBRE EL... PREPÁRATE...

¡INCREIBLE! ¡LLEGAMOS EN UN ABRIR Y CERRAR DE OJOS!

¡LISTO, ATERRIZA! ¡BAH! MEJOR DICHO, PLANETIZA, ¡JI JI!

¡QUÉ PLATÓDROMO ULTRA MODERNO!

¡BIEN! AQUÍ ESTAMOS, SERÁS BIENVENIDO, ESTE ES UN PLANETA DE PAZ COMO SUS HABITANTES...

¡GRACIAS! ¡OH! POR FIN TE VEO LA CARA! AQUÍ NO NECESITAS ESCAFANDRA

NO, PORQUE NO HAY CONTAMINACIÓN ¡JI JI!

¡ES CIERTO! ¡AHORA ME DOY CUENTA QUE YO TAMPOCO NECESITO ESCAFANDRA! RESPIRO MEJOR QUE EN LA TIERRA
PORQUE LA ATMÓSFERA ES SIMILAR, PERO AQUÍ NO LA HEMOS PODRIDO COMO EN TU PLANETA
ENSEGUIDA, CELESTINO LE PRESENTA A SUS CONGÉNERES
¡HUYCK CHUICK CUIÍ! ÑAKI... ÑUCK? HUU... TAKA ÑOKY...
DICEN QUE SE ALEGRAN QUE HAYAS VENIDO...
...Y QUIEREN QUE TE LLEVE A CONOCER LA CIUDAD Y SUS ALREDEDORES... VAMOS, SUBE...
¡OH, GRACIAS, SON MUY AMABLES Y SIMPÁTICOS! NO TEMEN QUE SEA UN ESPÍA DE OTRA GALAXIA, ¡JÁ JÁ!...
NO, AQUÍ NO HAY MALDAD
COMO VES NUESTRAS VIVIENDAS ESTÁN RODEADAS DE JARDINES Y PARQUES QUE TODOS CUIDAN
¡¡GUALITO QUE EN MI TIERRA, JE JE!
AQUELLO ES LO QUE USTEDES LLAMAN SEDE DEL GOBIERNO, SÓLO QUE AQUÍ LA OCUPAN SERES INTELIGENTES Y NUNCA HAY PROBLEMAS
¡CARAY, CÓMO LOS ENVIDIARÍAN ALLÁ!...
Y ESTE ES EL PALACIO DE DONDE SE MANEJA LA PAZ INTERIOR Y LA DEFENSA DEL PLANETA, PERO ES COMO SI ESTUVIERA DE ADORNO PORQUE NUNCA PASA NAD... ¡¡¡¿EEH?!!! ¿QUÉ...
TRRR
UUOOO...
¡SALUTE! ¡PARECE UNA ALARMA!
HUUUOOOO...

¡¡¡OOH!!! ¡NO LO PUEDO CREER!... ¡ANUNCIAN QUE UNA FLOTA DE NAVES DEL PLANETA TIRANILUS SE APRESTAN A INVADIRNOS!
¿QUEE?! ¡CAÍ JUSTITO!, ¡LINDO DÍA DE PRIMAVERA VOY A PASAR!
RRRUIIK!!
¡RÁPIDO AL PLATÓDROMO!... ¡TENGO QUE SALIR CON MI FLOTILLA A INTERCEPTARLOS! ¡NUNCA NOS PASÓ ESTO, SOMOS UN PLANETA PACÍFICO Y POR LO TANTO NO TENEMOS EL PODERÍO BÉLICO DE ELLOS!...
¡YA QUE ESTOY EN EL BAILE, BAILARÉ CON USTEDES!
NO TENEMOS TANTAS ARMAS, VEREMOS COMO NOS ARREGLAMOS, LUPIN.
¡NO IMPORTA, EQUIPEN MI AVIONCITO! YO TAMBIÉN ME SUMO
¡BRAVO!
POCO DESPUÉS SALE UNA FLOTILLA DE DEFENSA COMANDADA POR CELESTINO. LUPIN LOS ACOMPAÑA CON SU AVIONCITO ESPACIAL
AL RATO UNA FLOTA DE PODEROSAS NAVES APARECEN EN EL ESPACIO
¡ALLÍ VIENEN! ¡ATENCIÓN!... ¡ABRAN LA FORMACIÓN!
¿SE COMBATIRÁ COMO LOS OVNIS EN LA TIERRA?

LOS PLATILLOS SE DISPERSAN Y ESPERAN EL ATAQUE DE LAS NAVES, LA PRIMERA DE ELLAS DISPARA SU RAYO MORTÍFERO CONTRA EL PLATILLO DE CELESTINO QUE VA AL FRENTE DE LOS OTROS

Y LÚPIN SE LANZA AL COMBATE CON FIGURAS EXTRAÑAS PARA ELLOS

TRAS UNA MEDIA VUELTA, SE COLOCA EN POSICIÓN FAVORABLE Y DISPARA

¡AQUÍ TENGO OTRO!... ¡MIS MANIOBRAS LOS DESORIENTAN!

ZUT!

¿?

CHAFFF!

¡BUENA TÁCTICA LA DE LUPIN! ¡LO IMITARÉ!...

¡AHÍ VÁ!

¡MALDICIÓN! ¡NOS ESTÁN VOLVIENDO LOCOS!..

¡ME DIÓ RESULTADO! ¡OTRO MÁS!

¡Y OTRO PARA MÍ!

LOS INVASORES SE DISTRAEN AL VER LAS EXTRAÑAS MANIOBRAS DE LÚPIN...

... SITUACIÓN QUE APROVECHAN LOS PILOTOS DE LA FLOTILLA DE DEFENSA PARA ABATIRLOS

¡¡¡YUUJUU!!!...

¡BRAVOO! ¡LOS ESTAMOS FRENANDO!

SWIIIIFF

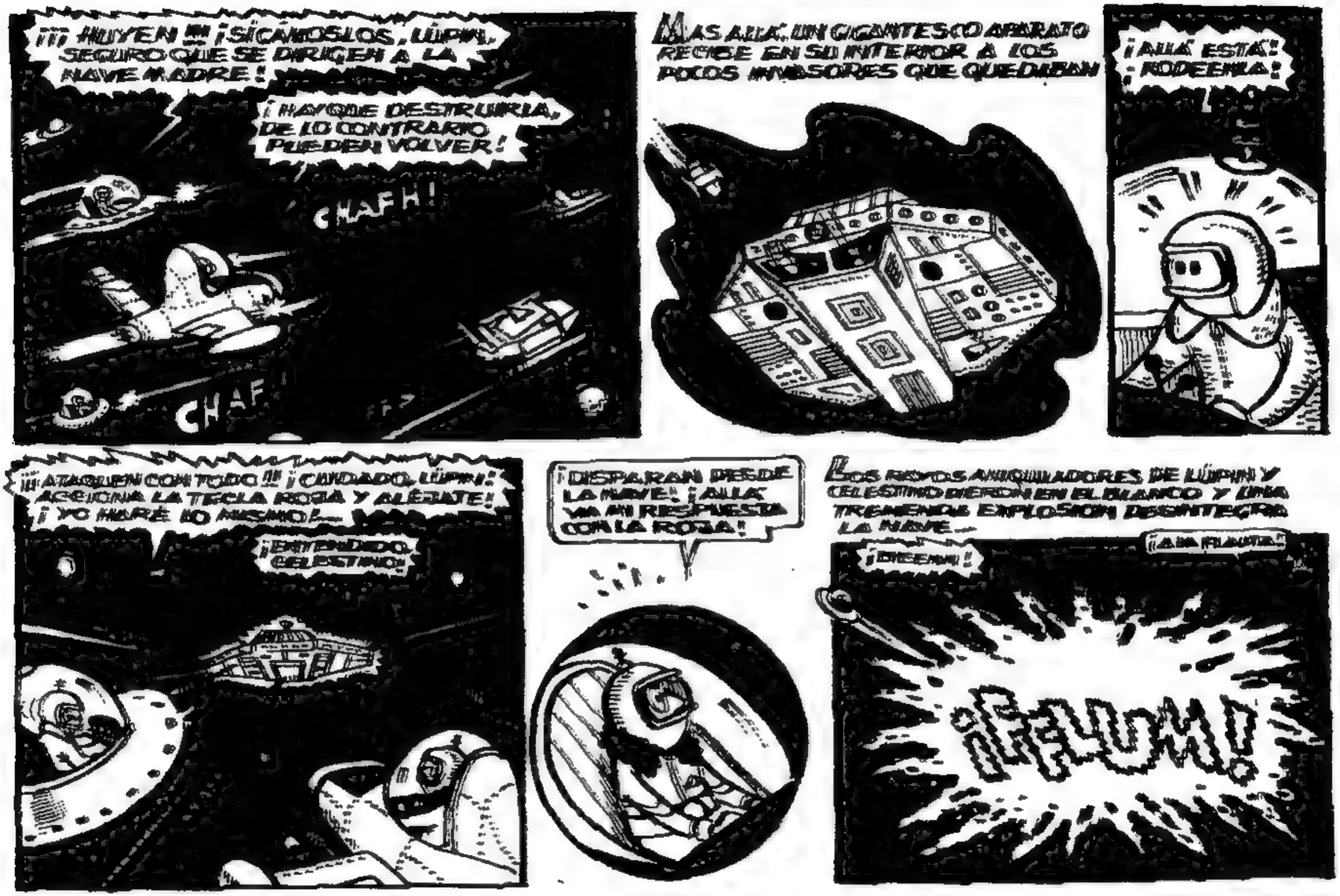
¡¡¡HUYEN!!! ¡SÍGAMOSLOS, LÚPIN, SEGURO QUE SE DIRIGEN A LA NAVE MADRE!
¡HAY QUE DESTRUIRLA, DE LO CONTRARIO PUEDEN VOLVER!
CHAFH!
CHAF
MAS ALLÁ, UN GIGANTESCO APARATO RECIBE EN SU INTERIOR A LOS POCOS INVASORES QUE QUEDABAN
¡ALLÁ ESTÁ! ¡RODEENLA!
¡¡¡ATAQUEN CON TODO!!! ¡CUIDADO, LÚPIN! ACCIONA LA TECLA ROJA Y ALÉJATE! ¡YO HARÉ LO MISMO!...
¡ENTENDIDO, CELESTINO!
¡DISPARAN DESDE LA NAVE! ¡ALLÁ VA MI RESPUESTA CON LA ROJA!
LOS RAYOS ANIQUILADORES DE LÚPIN Y CELESTINO DIERON EN EL BLANCO Y UNA TREMENDA EXPLOSIÓN DESINTEGRA LA NAVE...
¡BIEEMM!
¡A LA FLAUTA!
¡FFLUM!

¡LISTO! ¡HEMOS TRIUNFADO! ¡VOLVAMOS A NUESTRO PLANETA!...

¡MENOS MAL QUE NO TENÍAMOS ARMAS PODEROSAS, JA JA!

¡FUÉ LA ÚLTIMA CHANCE, Y DE SEMEJANTE NAVE SOLO QUEDÓ UNA POBRE MASA DE GAS FLOTANDO EN EL ESPACIO!...

MÁS O MENOS COMO LA QUE ESTÁ LARGANDO TU PLATILLO, CELESTINO ¿QUÉ PASA?

¿EH? ¿QUÉ?.. ¡¡¡OH, NOO!!! ¡LO ALCANZÓ LA RADIACIÓN! ¡NO RESPONDE A MI MANDO!

¡RÁPIDO, ABRE TU CABINA, ME PASARÉ A TU AVIONCITO!

¡OH SÍ!... ¡YA ESTÁ!

¡ALLÁ VOY! HACEME UN LUGARCITO...

¡ZAS! ¡COMO FLOTA!

¡PUFF! ¡QUE SUERTE! ¡UN POCO APRETADOS, PERO VAMOS LLEGANDO!

¡AHÍ ESTÁ TU QUERIDO PLANETA "CELES"

EN POCOS SEGUNDOS BAJAN EN EL PLATÓDROMO DEL PLANETA "CELES" DONDE EL PUEBLO LOS RECIBE ALBOROZADOS AL CONOCER EL TRIUNFO SOBRE LOS INVASORES.

BÚPIN ES LARGAMENTE AGASAJADO, Y LUEGO DE RECORRER LA CIUDAD

LUEGO, TRAS DESPEDIRSE DE LOS HABITANTES, ABANDONAN EL LUGAR

Y DE VUELTA EN LA TIERRA, BAJAN EN EL MISMO BOSQUECITO.

...Y AQUÍ TE DEJO... YA PUEDES SEGUIR HASTA TU AERO-DROMO SI QUIERES

¡OH! TODO ESTÁ COMO ENTONCES - GRACIAS POR TU INVITACIÓN, FUE UNA LINDA EXPERIENCIA

¡Y NO ME MINTIÓ, SOLO HA PASADO UNA HORA SEGÚN MI RELOJ! ¡SI ES PARA NO CREER LO QUE ES LA FANTA-CIENCIA !... ¡JA JA!...

¡ZÁS! PARECE QUE EL AERO CLUB ESTÁ BASTANTE CONCURRIDO

¡OIA! ¡MIREN MUCHACHOS! ¡DEBE SER UN EXPERIMENTAL

PARECE, POR SU ASPECTO

ESTE... SI... SE LO REGALARON A LUPIN Y SALIÓ A PROBAR-LO... ¡JE JÉ!...

¡RÁPIDO, GUARDALO, TORNILLO, DESPUÉS TE CUENTO

SERÁ MEJOR, YA ESTABAN PREGUN-TANDO DEMASIADO

¡LLEGÓ DON LUPIN! YA EXTRAÑABA QUE NO FESTE-JARA LA PRI-MAVERA CON NOSOTROS

NO DEBE VOLAR MUY BIEN... ¡ES UN CASCOTE

¡OIA! ¿Y ESA MEDALLA? ¿DE DONDE LA SACO? ¿LO CONDECORARON?

¿EH? NO... ES UN RECUERDO DE ABUELITA... ME TRAE SUERTE

¡SALÚD, MUCHACHOS! ¡FELÍZ PRIMAVERA!...

¡POR FIN APARECISTE!

¡HOLA VIEJO! ¡HACE RATO QUE TE ESPERÁBAMOS

¿DONDE TE METISTE CON ESE AVIONCITO DE JUGUETE? ¡CREÍAMOS QUE TE HABÍA LLEVADO UN PLATO VOLADOR ¡JAJA!..

FIN

RESORTE

"EL AYUDANTE DEL PROFE"

por DAL

"EN UN MUNDO APARTE"

PARA USTED LA VIDA SOLO SE COMPONE DE TRABAJO ¡NO PUEDE SER ESO!...

YA TE DIJE QUE NO NO TE TENGO ATADO. PUEDES HACER LO QUE QUIERAS

ENTONCES SERÁ HASTA MAÑANA O PASADO...NO CONVIENE QUE UN CHICO DE MI EDAD PASE TANTAS HORAS JUNTO A UN HOMBRE QUE SOLO HABLA DE CIENCIAS

¿QUÉ BICHO LE HABRÁ PICADO A ESTE?...

ME IRÉ CON MI AMIGUITO AL CAMPO... ELLOS ME ABRIERON LOS OJOS

HACE UN RATO QUE SE FUERON JA, JA TE ACORDASTE TARDE DE ACEPTAR ESA INVITACIÓN

¡AHÍ YO NO ME QUEDO CON LAS GANAS...SI NO PUDE IR CON ELLOS, IRÉ SOLO

HASTA LUEGO, MAMÁ, ME VOY DE CAMPING...

HASTA ME DA GANA DE NO AYUDARLO MÁS AL PROFE, NO CREO QUE HAYA OTRO HOMBRE MÁS TRASTORNADO QUE ÉL... ES PURO ESTUDIO Y TRABAJO, LAS DOS COSAS QUE A MÍ ME GUSTAN MENOS

TOMARÉ POR ESTA SENDA SOLITARIA VERÉ A DONDE CONDUCE

¡ESTO ES VIDA! ¡SIEMPRE TENDRÍA QUE SER PRIMAVERA! LAS OTRAS ESTACIONES HABRÍA QUE PROHIBIRLAS

¡QUÉ CIELO LÍMPIDO! ¡EH!? ¿QUÉ ES AQUELLO QUE VIENE? ¿UN GLOBO?

ES UNA ESFERA ¡PARECE UN SATÉLITE NATURAL!...

Y AHORA ESTÁ POR TOCAR TIERRA ¡Y CON QUÉ SUAVIDAD LO HACE!

¿Y ESE RUIDO? CREO QUE HAY ALGUIEN ADENTRO

PERO ESE ES UN HOMBRE ¿NO SERÁ UN SER DE OTRO PLANETA?..

FUE EN BUSCA DE AGUA... ME ACERCARÉ A HABLARLE... QUIERO SALIR DE DUDAS

HOLA ¿USTED ES DE AQUÍ DE LA TIERRA?

¿EH?! HOLA, MUCHACHO CREÍ QUE NADIE ME HABÍA VISTO

??

VI ATERRIZAR SU... SU... QUE SE YO... ESO EN QUE VINO USTED

¡GULP! MI "VUELISFERA" ¡VISTE DEMASIADO!

NUNCA ME HABÍA DEJADO VER ANTERIORMENTE

JÁ, JÁ, JÁ POR UN MOMENTO PENSÉ QUE USTED ERA DE OTRO PLANETA, COMO AHORA SE USA TANTO ESO

¡NO TANTA RISA, PEQUEÑO! COMO HABRÁS VISTO VIVO EN UN MUNDO APARTE... AUNQUE SOY DE ESTE PLANETA

VEN, YA QUE LO VISTE TE LO MOSTRARÉ EN DETALLE

¿Y POR QUÉ HACE ESO?

?

SOY UN TIPO INSOCIABLE, ME ENCANTA VIVIR MUY SOLO Y TRANQUILO, ENTONCES ME DIJE, ESTE PLANETA NO ME GUSTA, ME HARÉ MI PROPIO MUNDO, Y ASÍ LO HICE

¿Y CÓMO VUELA ESO?..

?

ES UNA ESPECIE DE HELICÓPTERO CUBIERTO, TOMA EL AIRE POR ARRIBA Y LO ARROJA CON FUERZA POR ESOS AGUJEROS

PERO YO LO VI VOLAR A MUCHA VELOCIDAD, ESO NO PUEDE HACERLO UN HELICÓPTERO

CUANDO ESTÁ EN EL AIRE PUEDE USAR UNA TURBINA QUE LO EMPUJA A BASTANTE VELOCIDAD

MUCHOS ME CONFUNDIRÁN POR UN AEROLITO O QUIEN SABE QUÉ COSA JA,JA,JA,JA

SUBE, QUE TE MOSTRARÉ EL INTERIOR DE MI MUNDO
ESTE... NO SE MOLESTE... OTRO DÍA SERÁ
NO TENGAS MIEDO, NO TE HARÉ NINGÚN DAÑO
COMO VES AQUÍ SE ESTÁ CONFORTABLE... UNA PEQUEÑA BIBLIOTECA UN APARATITO DE TV
¡UN MUNDO RARO! EN VEZ DE VIVIR EN LA SUPERFICIE SE VIVE EN EL INTERIOR
SÍ, ES MÁS SEGURO... MIRA, HASTA TENGO UN PEQUEÑO JARDÍN
¿Y ESAS PALANCAS PARA QUE SON?..
?
DESDE AQUÍ SE MANEJA LA "NUELISFERA" SIÉNTATE QUE TE LLEVARÉ A DAR UN PASEO
¡OH! NO PUEDO, SE ME HACE TARDE
¡NO VIVAS ESCLAVO DE LAS HORAS! LIBERATE COMO LO HE HECHO YO, EN ESTE MUNDO NO HAY RELOJES NI LOS MOLESTOS DESPERTADORES

DAREMOS UNA VUELTITA PARA QUE VEAS CON QUE FACILIDAD VUELA
ESTE..GULP PERO SOLO UNA VUELTITA

¡OH! ¡QUÉ RAPIDO TOMÓ ALTURA!

MIRE, ALLÁ VIENE UN AVIÓN
VEN, SIÉNTATE Y AJUSTATE EL CINTURÓN

AHORA VERÁS COMO PASO DELANTE DE ÉL

¡EH! ¿QUÉ ES ESO QUE NOS PASÓ? ¡UN OVNI!
PARA MI ERA UN AEROLITO ¡QUÉ RARO QUE NO SE INFLAME!
? ? ?

JA, JA, JA SEGURO QUE YA ESTARÁN INFORMANDO HABER VISTO UN "OBJETO VOLADOR NO IDENTIFICADO"

SIEMPRE ME CONFUNDEN CON ALGO EXTRAÑO... PARA ESO LE DI A MI APARATO UN ASPECTO DE PLANETOIDE

¿Y QUÉ GANA CON ESO?

QUE NADIE ME MOLESTE... SI ALGÚN DÍA ESTALLA UNA GUERRA ATÓMICA MUNDIAL YO ME ALEJARÉ EN EL ESPACIO CON MI MUNDITO PARTICULAR ¿QUÉ ME DICES DE MI IDEA?...

YO LO ÚNICO QUE DIGO ES QUE QUIERO VOLVER, TENGO QUE REGRESAR A CASA TEMPRANO

¡ESO NO PODRÁ SER!...

¿POR QUÉ?...

PORQUE HAS VISTO DEMASIADO Y NO QUIERO QUE SE LO CUENTES A NADIE... VIVIRÁS CONMIGO AQUÍ... TE CONCEDERÉ ESE ALTO HONOR

PERO... YO NO DIRÉ NADA A NADIE... POR FAVOR, SEÑOR DÉJEME VOLVER

¡NO! Y NO DISCUTAMOS MÁS EL ASUNTO, TE ASIGNARÉ ALGUNAS TAREAS

¡OH! ¡QUÉ TERRIBLE! SI LO CONTRADIGO SERÁ PEOR... DEBO ACTUAR COMO SI ME AGRADARA LA IDEA

LO PENSÉ DOS VECES Y ESTO ME GUSTA... POR LO MENOS NO IRÉ MÁS AL COLEGIO Y ESTARÉ A SALVO DE MUCHAS OTRAS COSAS

¡AH! VEO QUE ERES INTELIGENTE AUNQUE TU CARA LO DISIMULA MUY BIEN JE, JÉ, JÉ

DOL-ALLE RECHTE VORBEHALTEN

TENGO QUE ACTUAR RAPIDAMENTE, DESCONECTARÉ EL SUMINISTRO DE COMBUSTIBLE... LUEGO VEREMOS

UN MOTOR EMPEZÓ A FALLAR, TENDREMOS QUE ATERRIZAR

HAGALO CERCA DE DONDE PARTIMOS ASÍ TRAERÉ MI MOTONETA... PODRÍA SERVIRNOS PARA ALGO EN EL FUTURO

PIIH!

ENSEGUIDA VUELVO

MIENTRAS YO REVISARÉ ESE MOTOR

ME ALEJARÉ POR ESA CUESTA ABAJO ASÍ NO PONDRÉ EL MOTOR EN MARCHA POR UN BUEN TRECHO, NO QUIERO QUE ME OIGA HASTA ESTAR BIEN LEJOS

¡UF! ¡NO SE COMO PUDE HUIR DE ESE CHIFLADO!.. Y PENSAR QUE YO ME QUEJABA DEL PROFE... IRÉ A SU CASA...TALVEZ ME NECESITE
¡NO CORRA! SEA MÁS VIVO
HOLA, PROFE ¿AÚN TRABAJANDO? MAÑANA VENDRÉ TEMPRANO A AYUDARLO...EN REALIDAD PIENSO SER SU AYUDANTE TODA MI VIDA
ESO NO PODRÁ SER... YO MORIRÉ MUCHO ANTES QUE TÚ JÉ, JÉ, JÉ...
¡PROFE! ¿Y LO DICE TAN TRANQUILO?.. PARECE QUE NO LE IMPORTARÍA MUCHO VIVIR
CUANDO SE LLEGA A CIERTA EDAD Y SE HA COMPRENDIDO MUCHOS SECRETOS DE LA VIDA NO ENTUSIASMA TANTO VIVIR...
!
MÁS AÚN, VIVIR ENTRE GENTE TAN MONÓTONA COMO LA QUE HABITA ESTE PLANETA
YO NO PIENSO ASÍ... BUENO, YO NO SÉ NI LA MITAD DE LO QUE USTED SABE
CASUALMENTE ESTABA MIRANDO POR EL TELESCOPIO ALGUNOS PLANETOIDES EN LA ZONA DE LOS ASTEROIDES Y SE ME OCURRIÓ UNA IDEA...
...ME GUSTARÍA PASAR LOS POCOS AÑOS QUE ME QUEDAN DE VIDA EN UNO DE ELLOS ¡ESO SI QUE SERÍA VIVIR EN UN MUNDO APARTE!..
!!
¡REGLUP!!
FIN

aprendé

ENERGIA SOLAR

PREPARATE YA MISMO PARA EL AÑO 2000

CURSO DE ENERGIA SOLAR
DURACION: Cuatro meses - Sábados de 9,30 a 12,30 horas.

POR EL SOL:

—Luz en electricidad
—Calentamiento de agua
—Construcción de casas calientes y frías
—Destilación de agua
—Cocinas solares

OTROS TEMAS:

—Biogas
—Energía Eólica
—Vehículos eléctricos

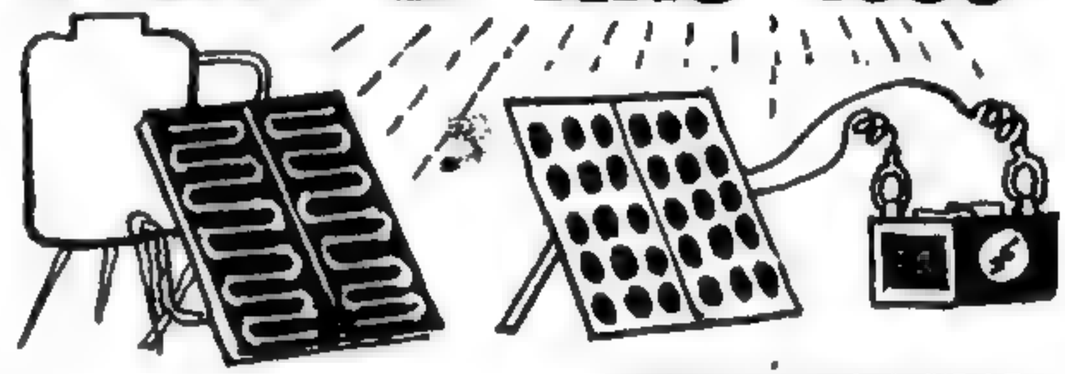

CALENTÁ EL AGUA POR EL SOL

PRODUCÍ ELECTRICIDAD POR EL SOL

para informes enviar $ 250.–

Lezica 3948 (Altura Rivadavia al 3900) - Buenos Aires
Teléfonos: 981-1241 y 982-2615

cursos por correspondencia para todo el pais, y cursos personales
EN NUESTRO LABORATORIO EN BUENOS AIRES.

dirigido por Ariel C. Rietti que diseño el auto solar eléctrico argentino desde 1975

LABORATORIO SOLAR - Lezica 3948 Buenos Aires
(1202) ARGENTINA

NOMBRE .....

DIRECCION .....

CIUDAD ..... C P .....

AL TEÑIQUE

"EL REY Y TERROR DEL HAMPA"

PRONTUARIO
Cangster o policia a ratos perdidos no es ni mas ni menos que un producto del submundo de los tumultuosos años veinte.

HOY LO VEREMOS EN :

"UN PASEO MATÍNAL."

POR **GUERRERO**

ES UNA ALEGRÍA PODER AYUDARLAS EN ESTE HERMOSO DÍA

¡QUÉ AMOROSO!

ME SIENTO TAN FRESQUITO COMO UNA LECHUGA, EN UN PERIQUETE TERMINO

¡CUANTOS BULTOS! ¿NO SE HABRÁN CANSADO DE EMPACAR?... ¡JE! ¡Y PESAN, EH!...

¡UFF! ¡POR FIN! ¡ES EL ÚLTIMO! ¡YA ME ESTABA AGOTANDO!

¡ERA MUCHO PARA NOSOTRAS SOLAS!... GRACIAS BUEN HOMBRE, SI NO HUBIERA SIDO POR USTED...

¡AJJ..AJJ!.. NO, POR FAVOR... FUÉ UN..PLACER... AJJ..AJJ!.. ¿SE MUDAN?..

VAMOS A PASAR EL FIN DE SEMANA A NUESTRA CASITA DE CAMPO Y LLEVAMOS ALGUNAS COSITAS

¿COSITAS? ¡MENOS MAL! CASI SE LLEVAN LA CASA!

¡LISTO! ¿MANEJAN USTEDES?

SI, JOVEN, SOMOS BUENAS CHOFERES... ADIOS Y GRACIAS POR SU AYUDA... ¡QUE PASE UN BUEN DIA, ADIOOS!..

¡ADIOS Y FELIZ VIAJE!

ME SIENTO FELIZ DE HABER AYUDADO A LAS VIEJITAS, ESTO ME HACE MAS LINDO EL DÍA

MAS TARDE

¿QUE TAL EL PASEO? ¿YA TE OXIGENASTE?

¡AH, SI, JEFE, Y TAMBIEN HICE UNA BUENA ACCIÓN, RESULTA QUE...

¡POLICIAS! ¡POLICIAS!

¿EH? ¿QUÉ PASA?...

¡CUENTE!

¡RÁPIDO ACOMPÁÑENME! ¡HAN ROBADO A MIS PATRONES! ¡RECIÉN LLEGAMOS DE VIAJE Y...

...ENCONTRAMOS QUE HAN DESVALIJADO LA CASA!...

¿QUÉ CLASE DE VIGILANCIA HAY EN ESTE BARRIO?... ¡SE HAN LLEVADO TODO LO DE VALOR!

¡OH! ¡LA MANSIÓN ¡¡LAS VIEJITAS!!

¿Y NADIE VIO NADA?

¡SI,SI, YO LO VI!...¡ESTE ES UNO DE LOS LADRONES!¡YO ESTABA JUGANDO EN LA OTRA CUADRA CUANDO LO VI CARGANDO UN CAMIONCITO CON DOS VIEJITAS!

¡SHHH!... ¡NENEE!... ESTEE...

¡¿QUÉE?!

¿EH?

¡NO, NO, ESPEREN... YO NO SABIA... ERAN DOS ANCIANAS... LES EXPLICO!..

¿COOPERASTE CON LOS LADRONES?

CREÍ QUE ERAN DE LA CASA...

¡¿QUE DICE?! ¡PERO YO LO...

¡RÁPIDO, VAMOS A SEGUIRLAS! ¡HAY QUE ENCONTRARLAS! ¡TE USARON Y CAISTE COMO UN CHORLITO!

¡ESPEREN AQUÍ! ¡YA LAS ATRAPAREMOS!

¡EH! ¿QUÉ HACE? ¡SE ESCAPA!...

¡BAN EN UNA CATRAMINA, ASÍ QUE NO ANDARÁN MUY LEJOS...

¡Y ESAS VIEJITAS NO ERAN TALES! ¡SON RATEROS DISFRAZADOS! ¿COMO NO TE DISTE CUENTA? ¡BABIECA! GNN#!

¡MIRE JEFE! ¡ALLÁ ESTÁN PARADOS!

¡BRAVO! ¡PREPARATE!

¡MALDITA CAFETERA! SE PLANTÓ Y AHORA NO QUIERE ARRANCAR!...

¡OH, MIRA, AHÍ SE ACERCA UN AUTOMÓVIL!

¡ALTO! ¡ARRIBA LAS MA... ¿EH?

¿QUÉE?¡NO TE DEJES ENGAÑAR!

¡OH, BUEN HOMBRE! ¡OTRA VEZ USTED! ¡DIOS LO PUSO EN NUESTRO CAMINO!... ¿NOS DARÍA UN EMPUJONCITO?

¡EL EMPUJONCITO SE LOS VAMOS A DAR HASTA LA CÁRCEL! ¡RATERITOS! ¡QUÍTENSE ESE DISFRAZ!

¡AY! ¡SOCORRO! ¿QUE HACEN?!

¡OOH!

¡OOOH!... ¡GROSEROS! ¡AUXILIOO!...

¡UY!... ¡SON VIEJITAS EN SERIO!...

¡E...ESTE...GLUP PE...PERDONEN, SOMOS POLICIAS PE...PERO USTEDES ROBARON...

¡NO!...

...NO ROBAMOS NADA...¡SOLO NOS COBRAMOS LOS AÑOS QUE ESE VIEJO AVARO NOS DEBÍA DE SUELDOS Y VACACIONES MIENTRAS ESTUVIMOS COMO PERSONAL DE SERVICIO!

¡QUÉ PAPELÓN!

...Y AHORA TENDREMOS QUE VENDER ESTAS COSAS PARA SEGUIR VIVIENDO...

VOLVAMOS, YA ARREGLAREMOS TODO, NO SE AFLIJAN...

¿NO NOS LLEVARÁN PRESAS, NO?

¡QUE LINDO PARA UNA PELÍCULA "EL MILLONARIO EXPLOTADOR Ó LA VENGANZA DE LAS VIEJITAS" ¡JA JA!...

SOLO QUERIAMOS LO QUE NOS PERTENECE

MAS TARDE

¡VAMOS, DON NEGRERO, PONGA BILLETE SOBRE BILLETE Y PAGUE LO QUE DEBE A ESTAS ANCIANAS SI QUIERE RECUPERAR SUS COSAS...

...O ESTO SE PUBLICARÁ EN TODOS LOS DIARIOS...

¡E...ESTÁ BIEN! ¡PAGARÉ!

LO FELICITO DON NEGRERO...¿NO SE SIENTE MEJOR AHORA?

¡GRRR!

¡A MI, TAMBIÉN!

¡GRACIAS, BUENOS POLICIAS!...HOY LA PRIMAVERA NOS PARECE MAS LINDA

FIN

PLANEADORCITO para el principiante "TIO GORDO"

PLANEADOR EN BALSA Y TELGOPOR

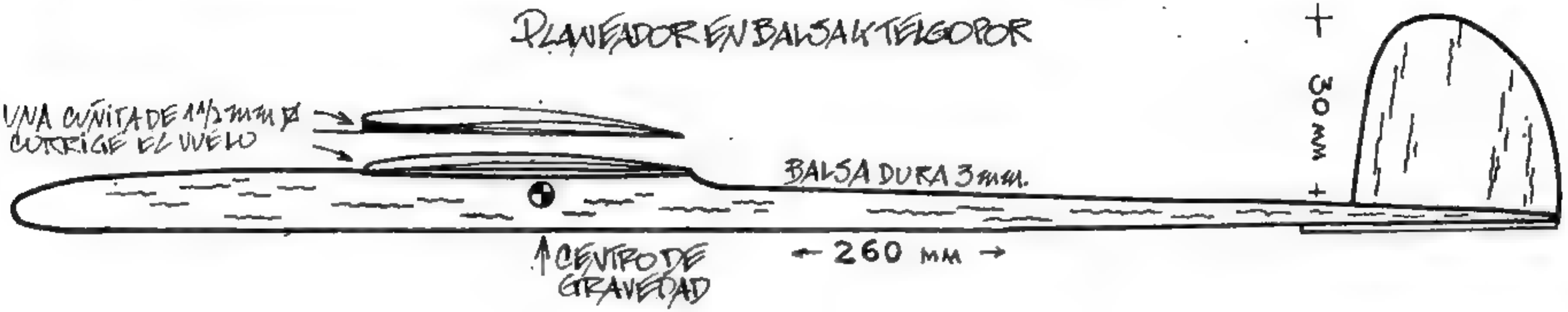

Reforzar con papel engomado el borde de ataque del ala y diedros.

LAS ALAS, ESTABILIZADOR Y TIMÓN PUEDEN SACARSE DE BANDEJITAS DE TELGOPOR DE 3 O 4 mm DE ESPESOR. ES MUY IMPORTANTE LA EXCAVACIÓN DE LOS ENTRADOS.

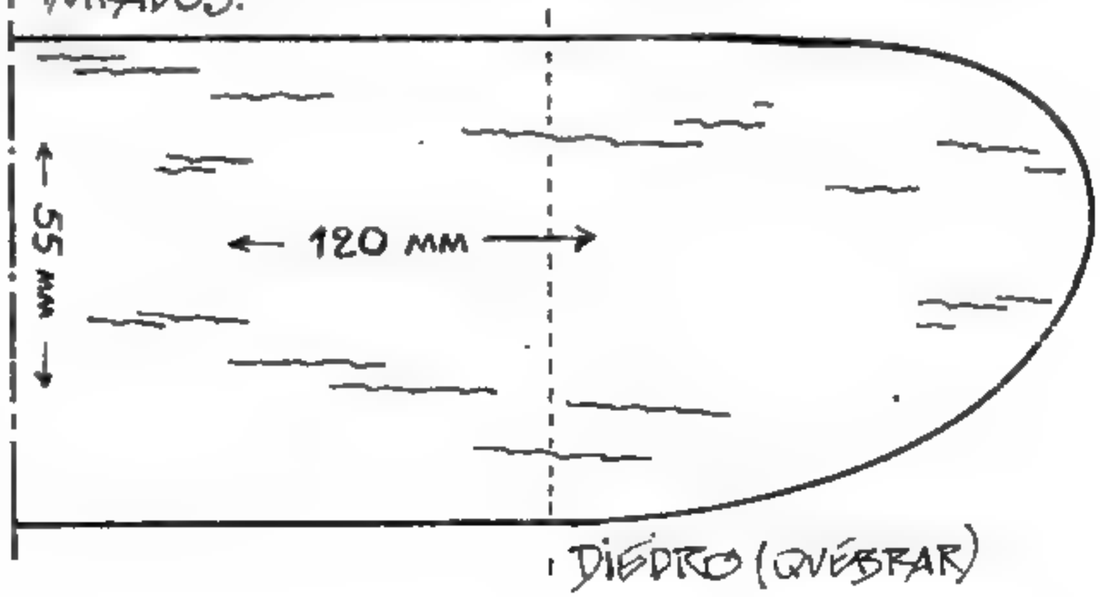

· Peso total del planeador: +o- 7 GRAMOS.
(ENTELGO = 5 GRAMOS)

GV

AHORA USTED PUEDE HACER CUALQUIER REPARACION EN AUTOS Y MOTOS

ESTUDIE

EN SU CASA Y POR CORREO. SIN DESATENDER SUS OCUPACIONES

NUEVOS CURSOS

ELIJA UNO DE NUESTROS CURSOS Y TRIUNFE

1. **MOTORES DE CARRERA**
   Prepare autos para correr picadas, TC, Fórmula Renault, TC 2000; Zonzas; F3 Sudamericana, Karting, etc.
2. **ELECTRICIDAD DEL AUTOMOVIL**
   La profesión más lucrativa de hoy, le permitirá instalarse por su cuenta y ser un electricista especializado.
3. **MOTORES NAFTEROS Y DIESEL**
   Trabaje siempre con autos, camiones, pick ups, tractores, grupos electrógenos, taxis, embarcaciones, etc.
4. **CARBURACION Y AFINACION**
   Triunfe afinando autos en su casa e instale luego su Taller Propio de Encendido, Carburación y Alineado.
5. **MECANICO DE MOTOS**
   Repare motos en su casa, comenzando por la propia y luego instálese en un local. Motos de 2 y 4 tiempos.
6. **PREPARADOR DE MOTOS DE COMPETICION**
   Prepare motos de dos y cuatro tiempos para correr en Velocidad, Enduro, Cross, etc. Categorías Nacional y Extranjera.
7. **ELECTRICIDAD DE CASAS**
   Instalaciones, reparación de artefactos electrodomésticos, timbres, taladros, ventiladores, generadores, heladeras, lavarropas, lustradoras, planchas, estufas, freezers, etc.

RECIBE GRATIS AL FINAL DE ESTE CURSO UNA CAJA DE HERRAMIENTAS

PUEDE PAGAR SUS ESTUDIOS TRABAJANDO

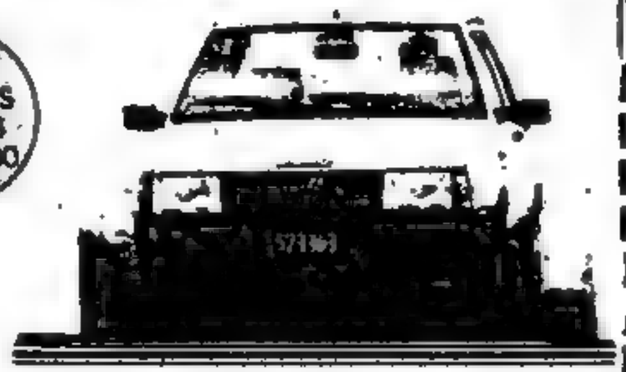

I.M.A.

PIDA INFORMES GRATIS Y SIN COMPROMISO A:
ESCUELAS TECNICAS I.M.A.
Casilla 2763 - Correo Central
(1000) Buenos Aires - Argentina

NOMBRE _____

DIRECCION _____

LOCALIDAD _____ COD POSTAL _____ PROVINCIA _____

CURSO (Elija solo uno): _____

Agregue $ 1.-en estampillas para gastos de envío

LAS ESCUELAS I.M.A. ESTAN ABIERTAS DURANTE TODO EL AÑO

una versión del LEOPARD MOTH motor a goma

diseño y dibujos de Guillermo Vigerie

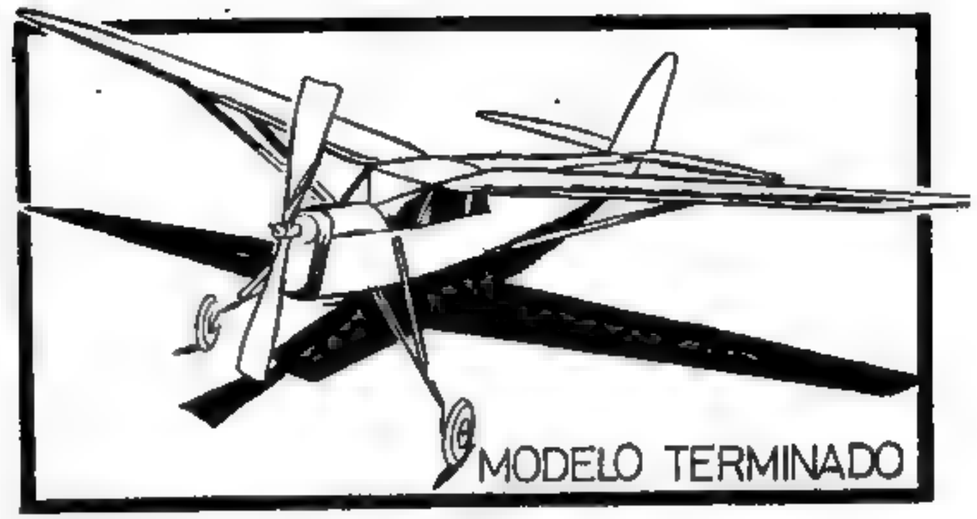

Todas las medidas están en milímetros.

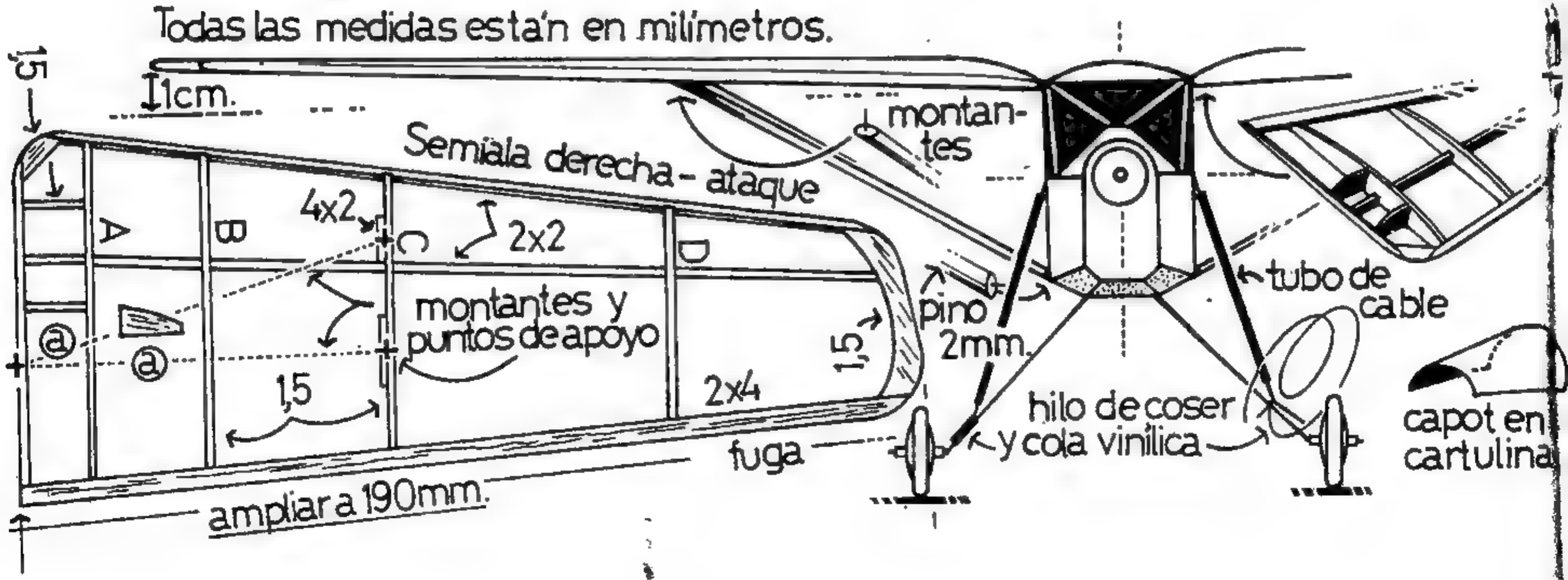

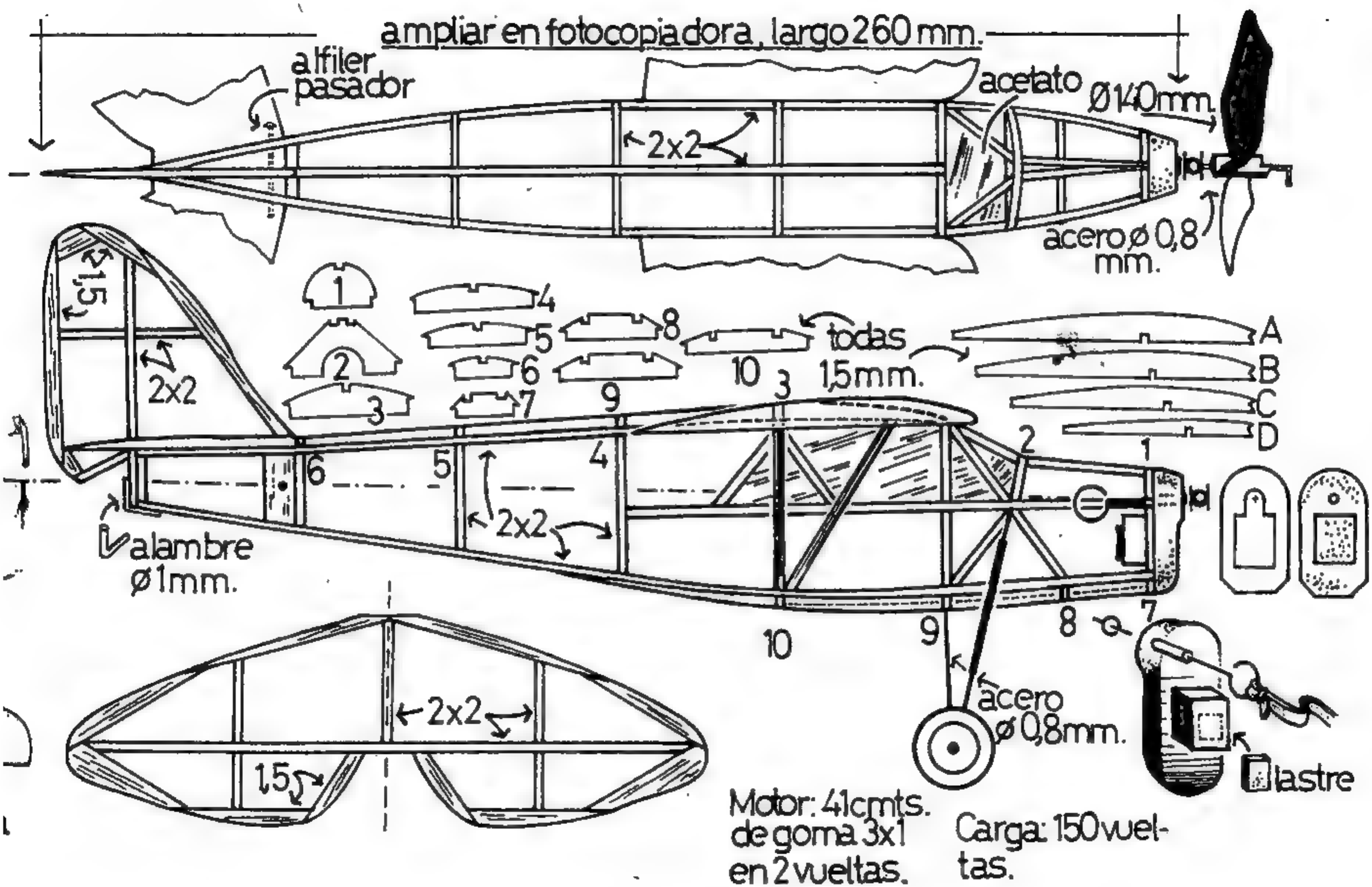
ampliar en fotocopiadora, largo 260 mm.
alfiler pasador
acetato
Ø140mm.
2x2
acero ø 0,8 mm.
1,5
2x2
1
2
3
4
5
6
7
8
9
10
todas 1,5mm.
A
B
C
D
alambre ø1mm.
2x2
2x2
1,5
acero ø 0,8mm.
lastre
Motor: 41cmts. de goma 3x1 en 2 vueltas.
Carga: 150 vueltas.

[segunda parte]

MICROCONTROLADOR MC 68 HC 705 CB

La memoria del µ controlador, interna,se puede organizar por programa de 4 formas,la más común es la de figura, consta de una pequeña pero suficiente RAM (memoria que se escribe y lee) de 176 bytes y una ROM (EPROM o PROM, según versión)de unos 7680 bytes, más que suficiente para los programas fijos.

Para programador la ROM se necesita una EPROM con el programa en la misma y un pequeño circuito adicional.

Hay que hacer notar que el oscilador está incluido en el integrado y se puede controlar por cristal, resistencia o filtro cerámico . Otra forma de hacer funcionar un programa es introducirlo en la RAM a través de un port serie , haciendo el programa en una P.C. con un simulador y luego sacarlo por el port serie (RS-232) de la PC introduciéndolo por el SCI del µc.

Otra de las características del µc. es que puede controlar perisféricos serie a través de las salidas del SPI.

El circuito de programación tiene 4 llaves de control para elegir cual de las secciones del programa interno de carga (bootstrap) queremos usar

por ejemplo:

programar y verificar PROM

verificar

cargar programa en RAM y correrlo

volcar el contenido de la ROM al SCI

ejecutar programa en RAM

Con algo de imaginación y práctica, este integrado se lo podrá utilizar para reemplazar grandes circuitos y por un costo muy bajo (unos 26 U$S) cada uno.

MAPA DE MEMORIA

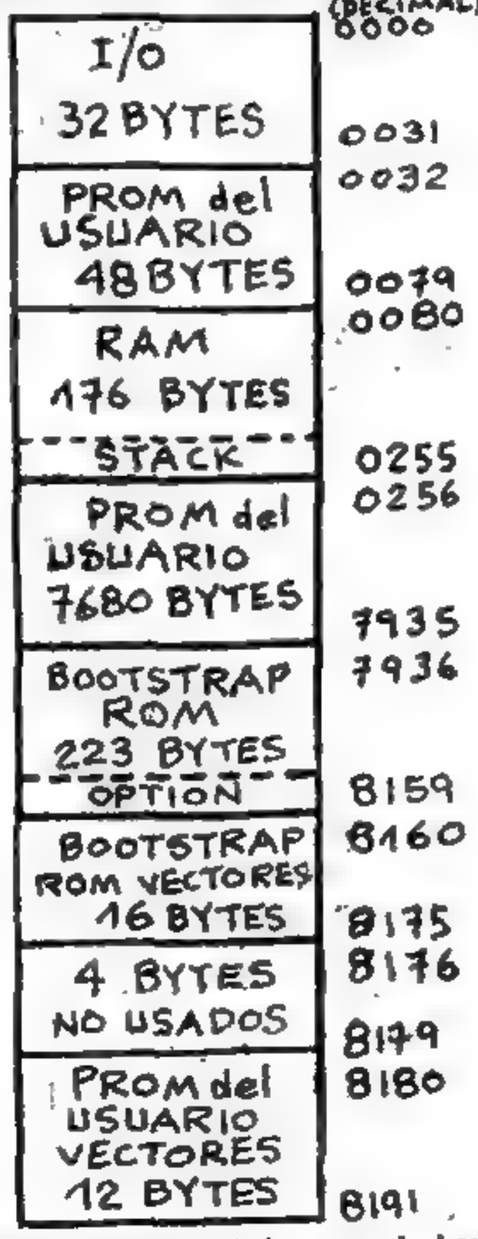

INFORMACION MOTOROLA,de la carpeta de desarrollos de EMI electrónica

E.M.I. computación

µ CONTROLADOR
MC 68 HC 705 CB
KITS de desarrollo
DESARROLLAMOS PROGRAMAS
Y CIRCUITOS PARA CUALQUIER USO
(PROFESIONAL)
TRABAJOS PARA EMPRESAS e
INDUSTRIAS - COMPUTARIZACIONES
A PEDIDO DE EQUIPOS ESPECIALES
CONSULTE: deje sus datos
al 632-5423
electrónica E.M.I. computación

aprovechá nuestras ofertas de revistas y suples técnicos

Revistas de números anteriores NUEVITAS y SANITAS 10 por $ 3.-

Suplementos de años anteriores 82 y 83 —— c/u $ 5.-

"SUPLES TÉCNICOS" con notas y planitos recopilados de nuestras publicaciones

AUTOSERVICE ...elegís, pagás, llevás y disfrutás

PASA DE TARDE POR REDACCIÓN (15 a 19 hs.)

●

COPIAS DE PLANOS
DE TELESCOPIOS
TELESCOPIO DE 3" $ 1,50
TELESCOPIO DE 6" "

TRANSISTORIN TE INICIA EN ELECTRÓNICA

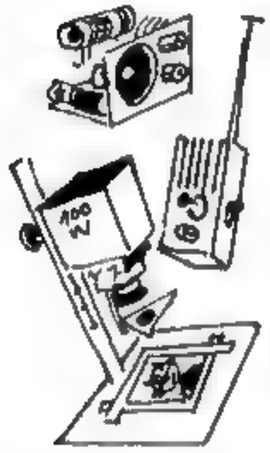

"reemplaza al suple A"

si apenas tenés conocimientos de electricidad con este supic podrás dar los primeros pasos en electrónica, los elementos, los signos, como funcionan los circuitos, amplificadores, receptores, emisores, etc.

PRACTICA ELECTRÓNICA NUEVO **"suple B"**

para iniciar la practica con circuitos fáciles pero útiles con bastantes explicaciones

MÁS ELECTRÓNICA PARA PRACTICAR "suple C"

aquí encontrarás circuitos más complejos para practicar y disfrutar

AEROMODELISMO

arma tus propios modelos y maquetas. Volá con U-control, el uso del .049 además planitos y explicaciones

EL SUPLE DE LA FOTOGRAFÍA

de una forma económica hace tu tropio laboratorio con todos los aparatos y divertite con el hobby de la fotografia

cada suple $ 5

PRECIOS SUJETOS A POSIBLES MODIFICACIONES

planito suelto **$ 0,50**

ENVIOS AL INTERIOR: solamente por GIRO POSTAL a nombre de "REVISTA LUPIN"
Diagonal Norte 825 - 3º (revista Lupín)
Capital Federal (1363)
(agregar $ 1.- para gastos de envío)

NO SE ENVIAN REVISTAS ATRASADAS POR CORREO,
SOLAMENTE SUPLEMENTOS TECNICOS

Nunca enviar dinero en efectivo dentro de la correspondencia
(está prohibido y penado por ley

SUSCRIPCIONES

si vivís lejos podrás recibir la revista por correo
EXTERIOR: U$S 15.-
INTERIOR DEL PAIS: $ 12.-
(6 meses 6 números)
(incluyendo gastos de envío)

Unicamente GIRO POSTAL a nombre de "REVISTA LUPIN"

Av. Roque Sáenz Peña 825
(revista Lupín) 3º
Capital Federal (1362) Argentina

PLANITOS SUELTOS

páginas de Resorte de números anteriores no se envían por correo, pasá por redacción de tarde (de 15 a 19 hs.) hay ampliadoras, mimeógrafos, proyector de dibujos, maquetas de aviones, del auto de Bicho y Gordi, motorcito eléctrico, inyector de señales, pilas sin ácido, etc., etc.
Te esperamos, che...

MODEL BOY'S PRESENTA!!!!

CONSTRUYA SU....

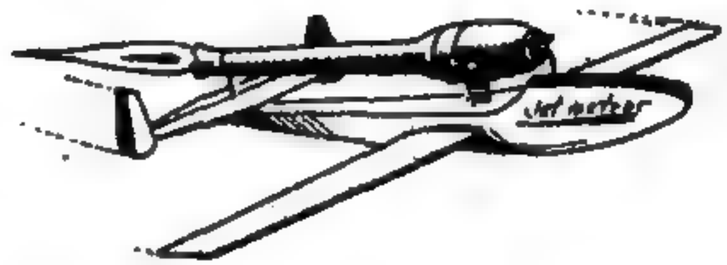

TURBINA PULSOJET MK 76
Empuje 2 Kgs. largo 545 mm. Diam. 65 mm.
combustible nafta, incluye plano obsequio
del JET - METEOR - U/control GIRO $ 50.-

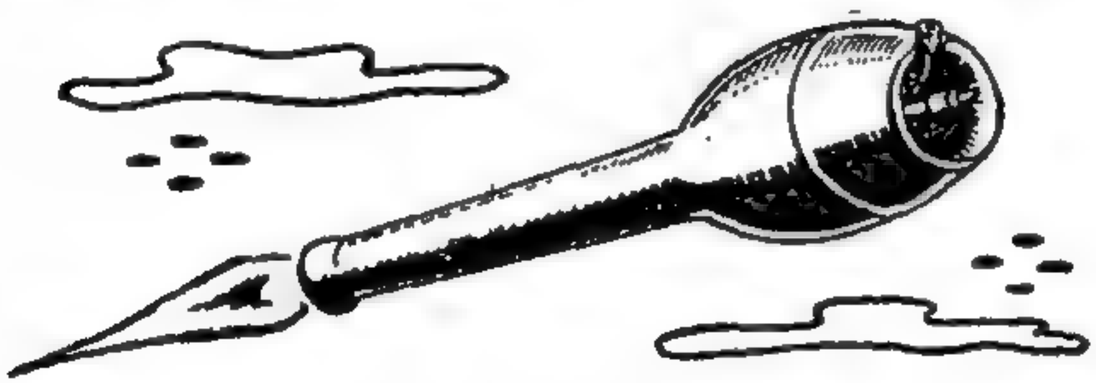

MOTOR DIESEL HS. 049 diseñó
L. H. Sparey (Inglaterra)
0,8 cc 12000 RPM - peso 60 gs. PLANOS
instrucciones ¡BAJO COSTO!
¡SIN PILAS DE ARRANQUE! GIRO $ 25.-

PLANOS "AERO PLANE"
120 planos para aeromodelismo-Navales
CATALOGO ILUSTRADO Y LISTA DE PRECIOS
U/control y R/control (Estampillas postales) $ 5.-

Construya su equipo R/C 4 canales
17 hojas con claras instrucciones
alcance 1000 mts. GIRO $ 20.-

Aprenda a volar U/Control
con los campeones!! sport, acrobacia, escala,
37 páginas 30 ilustraciones GIRO $ 20.-

Aprenda a volar R/control
compendio de la mayor cantidad de datos
e informaciones para volar modelos
R/control entrenadores, Instalaciones
motores y modelos GIRO $ 20.-

MAYOR INFORMACION TECNICA
(Estampillas postales) $ 5.-

GIRO POSTAL A NOMBRE DE
JOSE OSCAR PEREZ
CASILLA DE CORREO 32
SUCURSAL 11 BUENOS AIRES
CODIGO POSTAL 1411

BIGHO Y GARBI

HOY en "ZAMBULLIPAS PRIMAVERALES"

por TITO SOL

SEÑORA DIGALÉ A MARGARITA SI QUIERE VENIR CON NOSOTROS A NADAR EN LOS PANTANOS

¡¿PANTANOS?!

GLUP... ¿ADÓNDE PIENSAN LLEVARNOS?

¡ES UNA LAGUNA! NO UN PANTANO COMO DICE AQUEL

¡GORDI! ¿POR QUIEN ME TOMAS? SOY UNA CHICA MUY FINA PARA IR CON USTEDES A NADAR EN AGUA SUCIA

¡PERO, MARGA, SI NO ESTÁ MUY SUCIA! UN POQUITO DE ARENA NADA MÁS

U... BUENO... MIENTRAS NO TENGA INVITACIONES MEJORES ACEPTARÉ ESTA... ESPEREN, VOY POR MI MALLA

NO SABES CUANTO ME ALEGRA QUE ME ACOMPAÑES

VINE PORQUE ESTABA ABURRIDA... HOY LIMPIAN LA PILETA DEL CLUB

YA ESTAMOS CERCA, CHICAS ¿NO SIENTEN OLOR A JUNCOS?

SÍ, Y A AGUA ESTANCADA ¡PUAJ!..

¡NO EXAGEREN!

SPRING I love YOUUU

LOS AMIGAZOS GORDI, BUBI Y BICHO

¡PUFT

PROF! PROF POPF

ES AHÍ, DETRÁS DE ESOS ÁRBOLES

¡EPA! MIREN ESOS CARTELES

COMPAÑIA DRAGADORA PROHIBIDO BAÑARSE AQUI

¡COMPLETO! MUY MUY

¡NO SE PREOCUPEN! EL INGENIERO GORDI LO ARREGLARÁ TODO ENSEGUIDA

NO SÉ QUE PUEDES HACER

SPRING I like you

EN ABLANDE

UN POQUITO DE ACEITE DEL MOTOR MEZCLADA CON HOLLÍN DEL CAÑO DE ESCAPE...

¿Y PARA QUÉ ESO?..

STOP!

EN TRAMITE

NO ENSUCIES EL AIRE PRIMAVERAL CON TUS PUCHOS

JÁ, JÁ, JÁ AHORA COMPRENDO

CON ESTA PINTURA RETOCARÉ EL CARTEL

NO PROHIBA

AHORA PODREMOS NADAR TRANQUILOS

¡BUBI!!

EL AIRE DEL CAMPO ME DIÓ HAMBRE ¡MUNCH!¡CRUNCH!

COMPAÑIA DRAGADORA NO ES PROHIBIDO BAÑARSE AQUÍ

MUNCH! MUNCH!

SPRING YOU'RE THE Best

NOSOTRAS IREMOS A CAMBIARNOS DETRÁS DE AQUELLOS ÁRBOLES

GULP! MUNCH! MUNCH!

ALICIA Y BUBI

VAMOS A ESPIARLAS, MUCHACHOS

¡QUÉ!? ¡A MI ALICITA!!

¡NO SEAS DESCARADO! ¿¡CÓMO VAS A HACER ESO?!

¿ACASO NO SE ESTILA?..

GRRR! GRR!

¿QUÉ OCURRE? TANTOS GRITOS... ¿YA SE ESTÁN PELEANDO?

¡GULP!

¡GULP!..¡ES QUE EL FÚTBOL NOS APASIONA!..

ESTUVE VIENDO LA LAGUNA... PODRÍAN HABERNOS LLEVADO A UN LUGAR MEJOR

¡ES QUE ANDAMOS SECOS! PERO SI ALGÚN DÍA GANAMOS ALGUNOS PESOS LAS INVITARÉ A "LAS PALMAS DORADAS"

ESO SERÁ CUANDO YO SEA UNA ANCIANITA

NO VIVAMOS DE ILUSIONES Y APROVECHEMOS EL DÍA...

ESPEREN, LE SACARÉ UNA GOMA AL AUTO PARA USARLA DE FLOTADOR

¡AJ! ¿QUÉ SON ESTOS BICHITOS NEGROS QUE ME RODEAN?

SON RENACUAJOS, NO HACEN NADA ¡SON MANSITOS!

¡AH! ¡YO AQUÍ NO ME QUEDO!

¡NO SEAN PITUCAS!.. IGNORENLOS COMO HAGO YO Y CHAU

MEJOR IRÉ A JUNTAR LEÑA PARA HACER UN FUEGUITO

¡BUENA IDEA! PREPARAREMOS ALGO CALIENTE

??

HOLA, LINDA, NO ME DIGA QUE ESTUVO NADANDO EN ESA LAGUNA QUE ME LLEVARÍA UNA ENORME DESILUSIÓN

USTED DEBERÍA VOLAR SOBRE LAS AGUAS COMO UNA LIBÉLULA... ¿QUÉ LE PARECE SI DAMOS UN PASEO EN MI DESLIZADOR?

?

CREO QUE ALGUIEN TE QUIERE SOPLAR LA CHICA, GORDI

¡EH! ¡ESO NO LO PERMITIRÉ!

...NO INSISTA NO TENGO NINGÚN INTERÉS DE IR EN ESE APARATO

¡CUÁNTO LO SIENTO! EN FIN... OTRA VEZ SERÁ... ¿O NO?..

HICISTE BIEN EN NO ACEPTAR... VINISTE CONMIGO Y NO ME IBAS A HACER ESE DESAIRE

NO SÉ DE DONDE SACAS, ESA CONCLUSIÓN...

WRUMM WRUMM

LINA

NO FUI EN ESE DESLIZADOR PORQUE EL VIENTO DE LA HÉLICE, ME HUBIERA DESHECHO EL PEINADO

GULP!

ATAJATE ESA GORDI JE,JE,JE

JÁ! JUÁ! JUÓ JUÓ JÍ JÍ JÍ

DE ILUSIÓN TAMBIÉN SE VIVE JO,JO,JO

JÚ, JUÓ

PARA OLVIDAR EL INCIDENTE PONGAMOS UN POCO DE MÚSICA Y BAILEMOS UN RATO

ESA IDEA ME GUSTÓ

CLIT!

YO PREFERIRÍA NADAR PERO ESOS RENACUAJOS ME LO IMPIDEN

YO TAMBIÉN, PERO NO ME ANIMO

USTEDES TIENEN MUCHAS VUELTAS, ESOS BICHOS NUNCA SE COMIERON A NADIE

SCHOH!

ES QUE ME CAUSAN UN ASCO ¡PUF!

VENÍ, NO SEAS MIEDOSA, TU GORDI TE ACOMPAÑARÁ

PRIMERO ME ZAMBULLIRÉ YO AQUÍ EN LO HONDO

PLIC!

VENGAN, CHICOS, NO SE PIERDAN ESTE SALTO, JA, JA, JA PARECE UN CHANCHITO CAYENDO AL AGUA

PA TA PAF!

¡EH! ¡CUÁNTO TARDA EN SALIR! ¿QUÉ LE HABRÁ OCURRIDO?

¡RÁPIDO, ALCANZAME ESA SOGA!..

AQUÍ VA LA GOMA TAMBIÉN

¡POBRE, GORDI!.. ...Y ERA TAN JOVEN

SOB SNIF

¡¡NENA! ¡¡YA LO MATASTE!?

¡OH! ¡METIÓ LA CABEZA EN ALGO QUE LO TIENE APRESADO!

TIREN DE LA CUERDA... YA LO ATE

¡¿TANTO PESA?!! DEBE HABERSE TOMADO MIL LITROS DE AGUA

¡NO! ES QUE ESTA ENGANCHADO EN ALGO METÁLICO... ¡YA SALE!

TIREN CON CUIDADO... A VER SI LE SACAMOS LA CABEZA

NO IMPORTA, YO CONOZCO UN LUGAR DONDE ARREGLAN MUÑECOS JA, JA, JA

¡NO LO TOMES A RISA!

¡UF! CREÍ QUE ESTA ERA MI ÚLTIMA HISTORIETA

¿Y ESTO QUE ES? DEBE HABERSE CAÍDO HACE POCO, ESTÁ NUEVO

BEBE ESTO CALENTITO GORDI... TE HARÁ BIEN

¿QUÉ HACEN USTEDES ACA? ¿NO VIERON EL CARTEL QUE ESTÁ PROHIBIDO NADAR AQUÍ?!!

SÍ, PERO EL CARTEL NO DICE ESO

COMPAÑIA DRAGADORA

BLOP

BLOP

BLUMP!

PORQUE ALGUIEN LO RETOCÓ

CUANDO NOSOTROS VINIMOS YA ESTABA ASÍ...

¡QUÉ CARAROTA! LO DICE COMO SI FUESE CIERTO

¡ES UN ARTISTA!

¿Y ESTO?! ¿DÓNDE LO ENCONTRARON?

LO SACAMOS DEL FONDO DE LA LAGUNA, YO METÍ LA CABEZA CUANDO ME ZAMBULLÍ

¡ES LA PIEZA DE LA DRAGA QUE HABÍAMOS PERDIDO! TENEMOS TODO EL TRABAJO PARALIZADO POR ESA CAUSA

¿Y ES TAN IMPORTANTE? ¿POR QUÉ NO LA BUSCABAN?

CONTRATAMOS UN HOMBRE-RANA PARA ESO, PERO HASTA EL MARTES NO PODRÁ VENIR

ALICIA Y BUDI

BICHO Y TILI

GORDI

¿MARGA? ¿NINA? ¿LIA?

MUCHACHITO, TU HALLAZGO NOS HACE VOLVER AL TRABAJO... TE DARÉ UNOS BUENOS PESOS POR TU COLABORACIÓN

¡OH! ¡NO SE MOLESTE!.. O PENSÁNDOLO BIEN... MOLESTESÉ, ME HACEN FALTA

MUCHACHOS, AHORA SOY RICO... TENGO DINERO Y ME LO GANÉ CON LA CABEZA

PERO SIN PENSAR... ¿QUÉ HARÁS CON ÉL?..

ESTE DINERO YA LO TENGO COMPROMETIDO

¡YA SALIÓ EL EGOÍSTA! RECUERDA QUE NOSOTROS TE SACAMOS

...COMO USTEDES RECORDARÁN PROMETÍ QUE SI GANABA UNOS PESOS IRÍAMOS A LAS "PALMAS DORADAS" Y ALLÁ VAMOS... CARGUEN TODO EN EL COCHE...

¡GORDI, SOS UN AMOR!..

CHUIIIIIIIK! CHUIIIK! CHUICK!

GROSSE!

PENSAR QUE ESTAMOS DISFRUTANDO TODO ESTO, POR MI ZAMBULLIDA

DECÍ MEJOR POR TU CABEZOTA QUE SI FUERA MÁS CHICA NO SE HUBIERA ENGANCHADO JÓ, JÓ, JÓ, JÚ

¡VENGAN A ZAMBULLIRSE! AQUÍ NO HAY RENACUAJOS

LAS PA

NIF

SCOUTISMO Y ECOLOGIA

Con la primavera se acercan los días más lindos para el scout ya que con el tiempo bueno se saldrá al campo y como el es un explorador podrá estar en contacto con la naturaleza, los árboles, los arroyos, el suelo, las aves y todo lo que nos rodea debe ser preservado en su estado natural, algo que el hombre, el animal más depredador que habita el planeta, está contaminando con sus industrias, sus autos, sus desperdicios llenos de contaminantes que están ensuciando desde la atmósfera hasta el más pequeño arroyo.

Para darles un sólo ejemplo observemos en los alrededores de las superpobladas ciudades donde ya no quedan ni peces en los rios y hasta es dificultoso observar un cielo estrellado, otro problema ecológico resulta de la caza indiscriminada de ciertas especies que aunque parezcan inútiles son más que necesarias para preservar la ecología, tenemos el caso del mal de los ratrojos que ya está en la puerta de varias ciudades, se mira con horror al portador, un insecto, la vinchuca, pero no se miró con horror a todos los que salieron a cazar lechuzones, lechuzas, zorros, mulitas y cuanto animalito carnicero anda por los campos, esos animales y aves tenían a raya a los roedores que portan los parásitos donde se desarrolla el causante del terrible mal, al superpoblarse los campos de esos roedores el mal se propagó, muchas veces hemos visto gente que cáza por diversión y en su ignorancia es el primer estabón de una cadena, el padre que le compra al hijo un rifle a presión está haciendo más mal que un montón de vinchucas ya que el chico, con su maldad interior, que tienen casi todos los jovencitos, saldrá a matar indiscriminadamente cuanto animalito se le ponga a tiro, sin saberlo está contribuyendo a que este planeta se haga cada vez más inhabitable, si en los próximos años no terminamos con la contaminación ella terminará con nosotros y el planeta quedará tranquilo, sólo con algunas especies que por supuesto no será el hombre sino simplemente sus verdaderos habitantes, los insectos, que sin el animal mas contaminador pasarán muchos millones de años disfrutando el planeta.

El scout, como explorador que es, debe cuidar de esa naturaleza tratando de que sus campamentos sean un ejemplo, si encontramos retoños de árboles los plantaremos para que el bosque se haga más grande, si vemos que se está haciendo fuego junto a los árboles trataremos de aconsejar o simplemente apagarlos y explicar el mal que se hace de esa forma, los desperdicios se enterrarán y pasto, árboles y todos los alrededores donde acamparon los scouts debe quedar al dejarlo mejor que cuando llegaron.

Si se acampó cerca de un arroyo se lo limpiará para que las aguas corran libres y si se sabe que se lo está contaminando se tratará de aconsejar a quien lo hace. El suelo en muchos lugares comienza a ser desbastado por la erosión, el scout debe tratar de plantar, tapar los lugares donde las aguas de lluvia estén haciendo zanjas que al no dejar juntar la humedad provocarán más erosión, conviene hacerse asesorar por gente experta en la conservación de los suelos, bosques y arroyos, una conferencia dada por esa gente a una compañía de scouts pondrá en marcha un control ecológico que se extenderá por todos los lugares donde los scouts acampen.

Ultralivianos & Experimentales

UL&X

Ultralivianos... Experimentales... Parapentes... Biografías...Historias... Tres Vistas... Información... Calendario de actividades... Alas rotativas... Aeromodelismo... Travesías... Técnicas de construcción de aeronaves... Taller... Seguridad...

Tapa a color,32 páginas de 20x28 cm. con más de 62 fotografías B y N, e ilustraciones

Nº 3

$3.50

Publicación Para Pilotos, Diseñadores y Constructores de Aeronaves Recreativas

CONSEGUILA EN:

CAPITAL FEDERAL:

Aero Sur S.R.L. Talcahuano 166, **Wild Life** H. Yrigoyen 1133, **Bibliot. Nac. de Aeron.** Paraguay 748 3°, **La Camila** Pasaje Obelisco Norte L.44, **Federaciones** Anchorena 275, **Kiosco** Corrientes 1293, **Kiosco** Las Heras y Austria, **Redacción de UL&X.**

BUENOS AIRES:

Aeródromos: San Fernando, Don Torcuato, Benavídez (Tigre), Escobar, Ing. Maschwitz, E.A.A. (Gral.Rodríguez), Flyer (Gral. Rodríguez),Club *Universit. de Aviación (La Matanza),La Plata,* ***Universidades:*** U.T.N. Haedo (Fac, Ing. Aeron.), Univ.Nac. de La Plata. (Fac. Ing. Aeron.)

CÓRDOBA:

Jean de la Farge 5a. Vespasianos B° Los Boulevares.

LA PAMPA:

Carlos A. Lorenzo Av.Julio A.Roca 250.

SANTA CRUZ:

José T. Barrionuevo Salta 7, Río Gallegos

¡OFERTA! Válida hasta el 31/8/93

Por **$10.^{00}** (agregar **$ 3.^{00}** para gastos de envío) te llevás los números 1, 2 y 3 de UL&X y además un plano estructural del: **Fokker Dr.I**

GIRO POSTAL a nombre de: **JUAN LUIS BARRIONUEVO**
Av. Roque Sáenz Peña Nº 825, Piso 3°, Oficina 305,
(1035) BUENOS AIRES, ARGENTINA
☎ 326-3440 (10:00 a 19:00 hs.)

MOSCA KID
En:
"PRIMAVERA CON SALPULLIDO"
POR GUERRERO
¡HERMOSO DÍA DE PRIMAVERA! IRÉ A BUSCAR A PUNCHY PARA IR AL PARQUE A DISFRUTAR DEL SOL; EL AIRE, LAS FLORES...
LO SIENTO MOSCA, PUNCHY AMANECIÓ LLENO DE SALPULLIDO Y LO LLEVARÉ AL MÉDICO... PUEDE SER SARAMPIÓN... ...LA "BOBA"...O QUE SE YO...
¡OH!...
DEJÁ HERMANITA, LO LLEVARÉ YO, PERO NO TE PREOCUPES, DEBE SER UNA ERUPCIÓN PROPIA DEL CAMBIO DE ESTACIÓN...¡JEM!...
OJALÁ...
AQUÍ ES, DICEN QUE ES UN BUEN "TORDO", ¡ASÍ QUE TRANQUILO VOS, EH!
HUMM...
DOCTOR NENÉ MÉDICO DE NIÑOS

BUEN DÍA DOCTOR, MIRE... MI SOBRINITO AMANECIÓ TODO ERUPCIONADO ¿SABE? Y...
SÍ, SÍ... BUEN DÍA. A VER, PASEN...
SENTATE AQUÍ... A VER... SACÁ LA LENGUA... BIEN... AHORA A VER LA GARGANTA...
¡BUEEEH!... ¡AJ... ¡UY!... LA CUCHARITA NO DOCTOR!
NO TENGAS MIEDO, NO TE VA A COMER...
BUENO, YA ESTÁ, VESTITE, NO TENÉS NADA... ES SOLO UNA URTICARIA POR ALGO QUE COMISTE
¡JA! MENOS MAL... ¡ADIÓS CHOCOLATINES. EH! VAS A TENER QUE FRENAR UN POCO, JE JE!
CHAU, ANDÁ TRANQUILO. JUGÁ, TOMÁ AIRE Y DIVERTITE
¡A ESO VAMOS! CHAU, DOCTOR, GRACIAS...
¿VISTE PUNCHY, QUÉ SUERTE? ¡PODEMOS IR AL PARQUE!
SÍ, TÍO. VAMOS. YA ESTABA UN POCO ASUSTADO
¡BUENO HERMANITA! ¡ALEGRATE, PUNCHY NO TIENE NADA, ASÍ QUE NOS VAMOS!
¡OH, QUÉ ALIVIO! ESO TE VA A VENIR BIEN PARA QUE NO SEAS TAN GOLOSO

¡QUE SE DIVIERTAN! AHÍ LES PREPARÉ UNAS COSITAS

BUENO, VAMOS... ¿TE SENTÍS BIEN, NO? ¿NO TE MOLESTA?

NOO... ME PICA UN POCO PERO ME AGUANTO... JUGANDO NI ME DARÉ CUENTA

¡AH, QUE BUENO. AQUÍ ESTAMOS UN POCO ALEJADOS DEL BULLICIO DE LA CIUDAD, BUSQUEMOS UN LUGARCITO ENTRE LOS ÁRBOLES

¡UY QUE REGIO, CREO QUE ME VOY A DIVERTIR, HAY CHICOS DE MI EDAD JUGANDO A LA PELOTA

AQUÍ ESTÁ BIEN, APROVECHARÉ PARA HACER UN POCO DE FOOTING Y GIMNASIA...

YO VOY A VER SI ME DEJAN ENTRAR EN EL PARTIDITO

¡HOLA CHICOS! ¿HAY "COLADA"?

¿EH?

¡OIA!

...UNO... DOS... ¿EH?... ¡OH! ¿QUÉ TE PASA AHORA?

BUAAA!!

...CU...CUANDO ME VIERON ASÍ ¡SNIF!.. SALIERON CORRIENDO Y GRITANDO QUE LOS IBA A CONTAGIAR..SNIF!

¡OH, CARAMBA!.. SE ASUSTARON ¡CLARO, QUÉ SABEN! NO TE AFLIJAS YO HABLARÉ CON ELLOS

... NO SE ASUSTEN CHICOS, EL ES MI SOBRINITO.. NO TIENE NADA MALO, SÓLO ES UNA ERUPCIÓN POR COMER ALGO QUE LE CAYÓ MAL...¿ENTIENDEN? DÉJENLO JUGAR, EH ?...

Y... BUENO...

SI USTED LO DICE...

¡GRACIAS TIO!.. ¡AHÍ VOY CHICOS!

MENOS MAL

MIENTRAS PUNCHY JUEGA, HARÉ UN POCO DE SOMBRA...

SNIF

SNIF

... FOOTING!...

... SALTO A LA CUERDA...

... GIMNASIA...

MAS TARDE

LUEGO DE ESTE DESGASTE GIMNÁSTICO VIENE BIEN REPONER ENERGÍAS ¡JE JE!

¡CIERTO, TÍO, YA ES MEDIODÍA Y MAMÁ SE PASÓ CON ESTOS SÁNGUCHITOS!

¡AAH!..CREO QUE COMÍ DEMÁS, ME SIENTO PESADO Y ME ENTRÓ SUEÑO, GUARDARÉ TODO Y ECHARÉ UNA SIESTITA

YO NO, COMÍ LIVIANO PORQUE ESTOY A DIETA ¡JA JA!.. ME VOY CON LOS CHICOS MIENTRAS DORMÍS

ME ALEGRO DE QUE HAYA VENIDO, ESTÁ CONTENTO Y ESO LE HACE BIEN, DEJARÉ TODO AQUÍ Y BUSCARÉ UN LUGARCITO CERCA DEL LAGO PARA TIRARME UN RATO

¡QUÉ LINDO DÍA ME ESTOY PASANDO!

AQUÍ ESTÁ BIEN, HAY SOMBRITA Y FRESQUITO...

POCO DESPUÉS, MOSCA SE QUEDA PROFUNDAMENTE DORMIDO...

NNNZZZ

... MIENTRAS A PUNCHY SE LE VA EL TIEMPO JUGANDO CON SUS AMIGUITOS, PERO...

¡MIAAA!

¡AY!

¡OIA! ¿Y ESTE COLADO DE DÓNDE SALIÓ?

¡SE ROBA LA PELOTA!

¡AGÁRRENLO!

¡JUÁ JUÁ!

¿EH?...¡UY!...

¡SÍGANME QUE ESTE NO SE ME ESCAPA!

¡VAMOS, CHICOS!

¡UP... ¡EP...

¡TE AGARRÉ GUSANO PESTOSO! ¡AHORA VAS A VER!

¡BIEEN!

¡UGH! ¡AY!.. ¡UGH!

PAF

¡TOMÁ Y TOMÁ! ESTO ME LO ENSEÑÓ MI TÍO, Y QUE TE SIRVA DE LECCIÓN!

PAF

PAF

¡BIEEN!

¡BRAVO PUNCHY!

¡ESE NO MOLESTA MÁS!

¡SOS UN HÉROE!

¡JÁ JÁ! ¡SE VA CON LA COLA ENTRE LAS PATAS!

BUENO SIGAMOS JUGANDO

¡UY, NO!.. YA ES TARDE, ME TENGO QUE IR, VOY A BUSCAR A MI TÍ... ¡OH, ALLÁ VIENE! PARECE QUE SE DURMIÓ UNA BUENA SIESTA ¡JÁ JÁ!

¡OIA! ¡AIREN

¡ZAS!

¡UY, NOO!

¡OOH! ¡EL TAMBIEN!

¡NOS ENGAÑARON! ¡YO TE ROMPO EL ALMA! ¡Y ESTUVO JUGANDO CON NOSOTROS!

¡MEJOR RAJEMOS! ¡NOS VA A CONTAGIAR!

¡EH! ¿QUE LES PASA A ESTOS?

¡EH TRANQUILOS CHE! ¡AIREN!

¡ES QUE TE HAS PUESTO IGUAL QUE YO Y SE ASUSTARON!

¿QUE ESTAS DICIENDO? ¡OH, NOOO!

¡VAMOS A LAVARNOS!

¡CIELOS! ¡ES CIERTO! ¡VAMOS NO VOLANDO! ¡ME PARECE QUE EL MEDICO SE EQUIVOCO EN EL DIAGNOSTICO!

¡NO HAY DUDA QUE ME CONTAGIASTE! ¡VAMOS A VER QUE DICE AHORA ESTE DOCTORCITO!

DOCTOR MENE MEDICO DE NIÑOS

¡¡¡DOCTOR, MIREME, USTED DIJO QUE NO ERA NADA LO DEL CHICO Y ME CONTAGIÓ !!! ¿QUE ME CUENTA, AHORA?

¡OH, A VER, PASE

¡HUMM... HUMM!..

¿EH?.. ¿QUÉ PASA DOCTOR? ¿ES GRAVE LO MIO, EH?..

..VISTASE, EL CHICO NO TIENE NADA, EN CUANTO A USTED...

¡SI, SI!.. ¿QUÉ?..

¡TAMPOCO TIENE NADA Y ME VIENE A MOLESTAR POR UNAS VULGARES PICADURAS DE MOSQUITOS Y BICHOS COLORADOS !¿ADONDE SE METIÓ? ¡VAYA, VAYA!

¡OOH! ¡QUÉ PAPELÓN!... FUÉ CUANDO ME QUEDÉ DORMIDO...

¡OIA! ¡JAJA!

NENÉ MÉDICO DE NIÑOS

PRIMAVERA HERMOOSAA... TRALALALA...

¡DALE HOLLIN, METELE BASTANTE VINAGRE, DALE DALE, FREGÁ! ¡AHORA DEL OTRO LADO!..¡AY, AY! ¡CÓMO ME DEJARON !...

¿PICA, TÍO?

FIN

GUERRERO

WHITTALL HOBBIES PRESENTA

¡Nuevos Kits y Sets de Herramientas para que puedas construir y armar a lo grande!

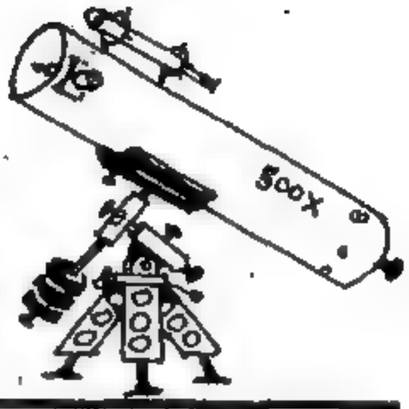

NUEVO TELESCOPIO
SELENE JUNIOR

Ø 9 cm 225 X 2 oculares manual de uso carta celeste y caja $ 280.- + gastros de envio

MESA PARA CONSTRUIR ESPEJOS
(desmontable)

SET de HERRAMIENTAS para el iniciado en electrónica con los libros de Lúpin

SET de HERRAMIENTAS para AEROMODELISMO

KIT de HERRAMIENTAS para CONSTRUIR TELESCOPIOS

Pídalo, enviando GIRO a nombre de Norman Daniel Whittall

KIT de TELESCOPIO
para CONSTRUIR
con todos los materiales para armar un telescopio reflector con planos e ideas

Y COMO SIEMPRE
TELESCOPIOS ARMADOS
listos para usar, espejos, oculares y ahora herramientas y materiales para todos tus hobbies

También tenemos esmeriles sueltos, discos de vidrios de varios tamaños para pulir espejos

ENVIOS A TODO EL PAIS

WHITTALL HOBBIES

CARABOBO 291 (1834) TEMPERLEY - BS. AS.

Consultar por teléfono
al **245-3048**

COMO PULIR LOS ESPEJOS

DESVASTE Y ESMERILADO DE UN ESPEJO PARA TELESCOPIO REFLECTOR

DESVASTADO DEL ESPEJO

Antes de comenzar con el trabajo de desvastado tendrás que hacerle un bisel al futuro espejo y a la herramienta, o sea bajarle los bordes, el mismo puede ser de 2 ó 3 mm esto debemos hacerlo utilizando una piedra de esmeril N° 220 de carburundum, inclinado la piedra de esmeril 45° y acompañando el contorno de la rueda de vidrio moviendo la piedra hacia atrás y adelante o haciendo girar el espejo o la herramienta suavemente, fig. 8 nunca debe pasarse la piedra en forma perpendicular al borde.

REALIZANDO EL BISEL DEL FUTURO ESPEJO Y DE LA HERRAMIENTA

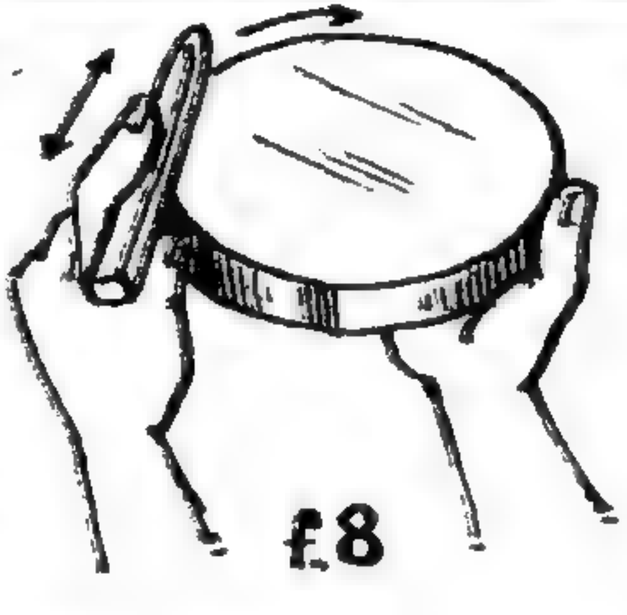

f. 8

Echaremos sobre el espejo dos o tres cucharaditas de agua, o con un pomo dos chorritos, tomaremos el abrasivo N° 70 echando una cucharadita sobre la herramienta y luego tendremos que colocar el espejo sobre la herramienta de manera que el centro del espejo se encuentre desfasado 2 cm. del borde de la herramienta (ver fig. 10 y fig. 11) Una vez lograda esta posición tendremos que comenzar el movimiento para desvastar el espejo, el que realizaremos se llama carrera desplazada y con ella se logra deprimir o cavar rapidamente el centro del espejo

f. 9

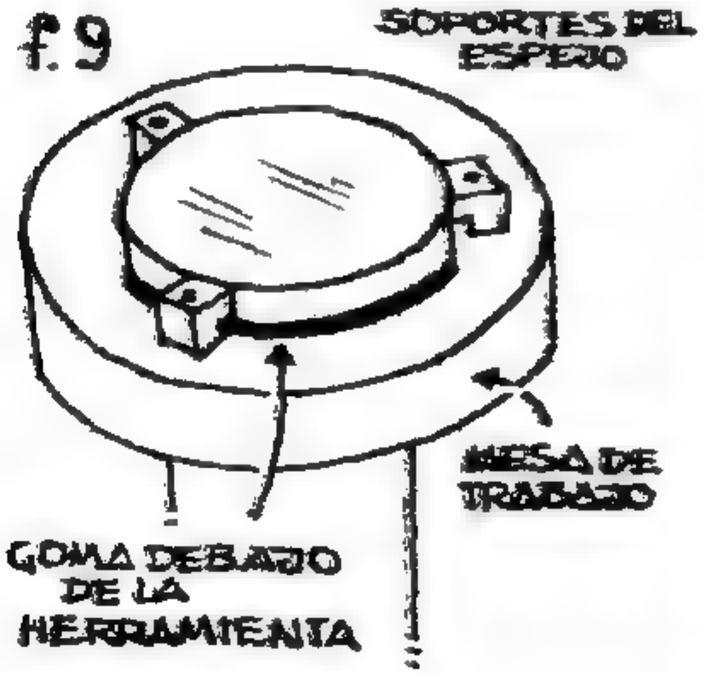

El bisel se hace para evitar que se cachen los bordes del espejo o se desprendan pedacitos de vidrio.

Luego de biselar los bordes fijaremos la herramienta en la mesa o poste de trabajo. Tengamos en cuenta que debajo de la herramienta debemos colocar una goma del mismo diámetro del espejo, para lograr un asiento uniforme de todo el disco de vidrio. fig. 9. Realizados estos procedimientos comenzaremos ahora el desvastado del espejo para darle la forma esférica similar al espejo que queremos lograr.

f. 10

PARA TU TELESCOPIO (cuarta parte)

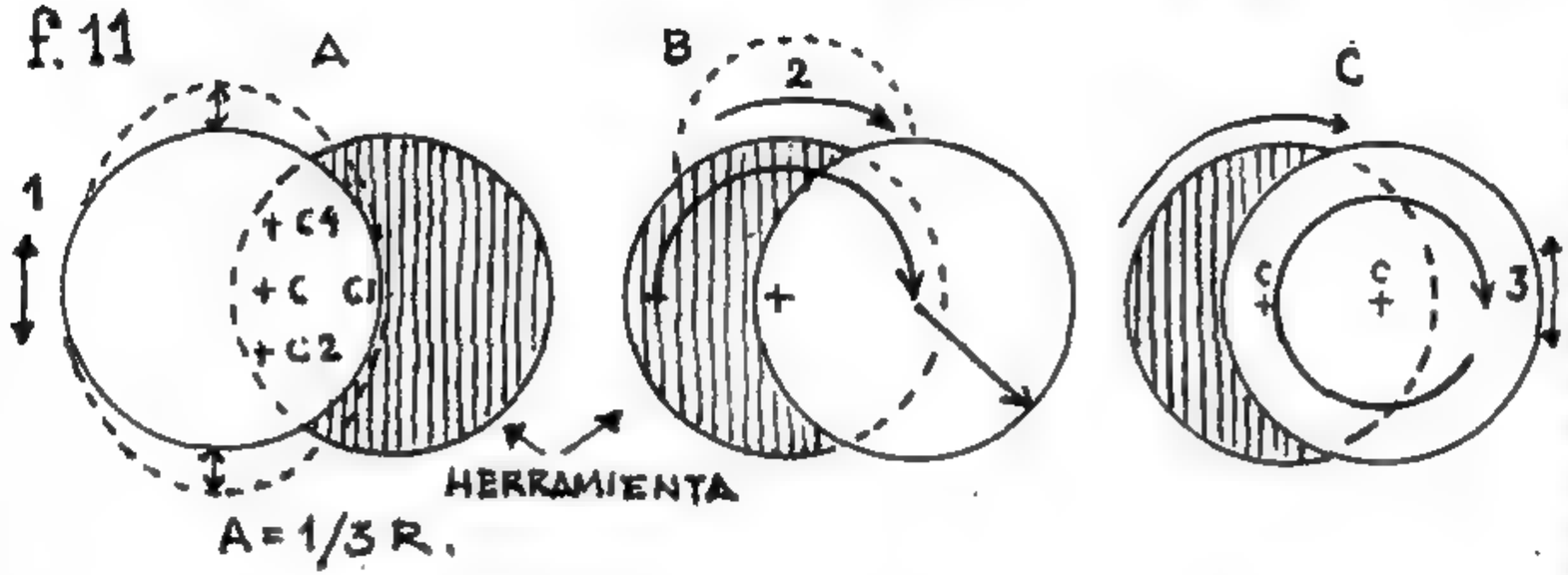

A) Se comienza realizando un movimiento de vaiven en la posición que se describió con respecto a la herramienta. B) al mismo tiempo vamos girando el espejo con las manos sobre su centro y los últimos iremos girando sobre la mesa, el A es un movimiento de vaiven de ida y vuelta que se realiza en 1 segundo y el espejo girará sobre su eje en unos 15 ó 20 segundos para girar una vuelta completa alrededor de la mesa tardaremos 2 minutos y medio, figura 11.

Siempre tendremos en cuenta no apurar los movimientos pues en un descuido podremos cachar el borde del espejo o puede resbalarsenos.

Estamos utilizando el abrasivo N° 70 mientras trabajamos escucharemos un ruido que es el desvaste, el mismo a medida que el abrasivo coma el vidrio se irá disminuyendo el ruido,diminuirá en forma notable, esto significa que el abrasivo se encuentra totalmente molido, esto en el oficio se denomina mojada, entonces debemos retirar el espejo hacia un costado, agregar más esmeril y agua y continuar desvastando.Repitiendo todos los movimientos podremos hacer 4 y 5 mojadas respetando siempre el tiempo en cada una.
En la siguiente mojada debemos cambiar el movimiento y pasar a otro llamado centro sobre centro o carrera normal, cada movimiento de vaiven el centro del espejo pasa por el centro de la herramienta.
Realizando 3 movimientos, figura 12 uno de vaiven, otro girando el espejo sobre su eje y otro girando al mismo tiempo sobre la mesa de pulido una vuelta completa o similar a la carrera con desplazamiento.
La carrera desplazada cava más rapidamente al centro del espejo, en cambio, la carrera normal al avanzar más lentamente pero las caras tienden a hermanarse siempre a la forma esférica. Procederemos realizando mojadas una con carrera normal y otra con carrera desplazada trabajando una hora.
Luego procederemos a medir el radio de curvatura de nuestro futuro espejo.

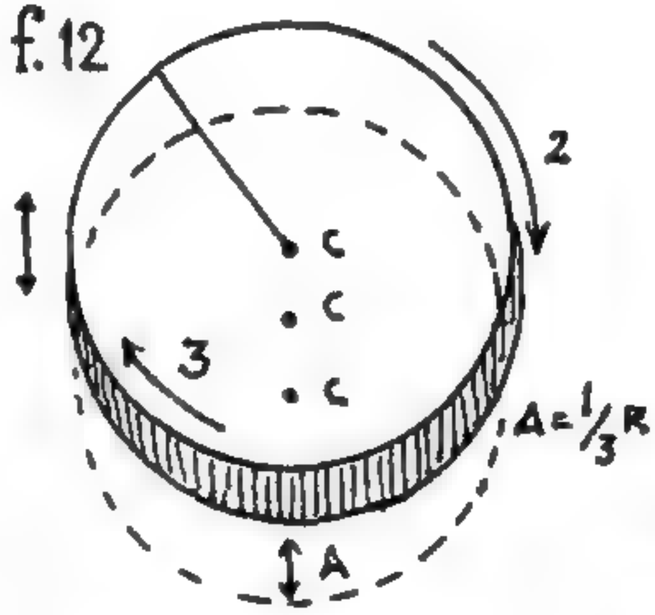

CARRERA NORMAL
o
CENTRO SOBRE CENTRO

AEROBALSA

TENIENTE ORIGONE II

HOBBIES

J.B. JUSTO 9441

TEL. 642-8468

Equipos Escolares en
Madera Balsa
RC
Planeadores y Modelos
Varios

COMERCIANTES:
soliciten lista de precios

Solicite Informes

Giros y pedidos a nombre de

GUSTAVO OSCAR BENDRANAS

circuito

DEBE SER COLOCADO ANTES DE LA ETAPA AMPLIFICADORA DE AUDIO

Les presentamos dos circuitos silenciadores (squelch) la función del squelch es la de eliminar el ruido entre estaciones de FM o el que aparece en los equipos de VHF cuando nadie transmite.

El funcionamiento es el siguiente: cuando en el receptor hay sólo ruido se ajusta el potenciómetro para disminuir la polarización del elemento principal (diodos en el circuito A y T3 en el circuito B) cuando giramos el potenciómetro llegamos hasta un punto en que desaparece el ruido, es ese punto cuando sintonicemos alguna emisora aparece el sonido de el mismo y no el ruido.

La forma de conectar el squelch es entre la salida del demodulador de FM (en el circuito B) y la etapa de audio y el circuito A, se conecta entre el PRE y el AMPLI de audio ya que no tiene preamplificador como el B.

El circuito A es fácil e interesante para experimentar y el que tenga alguna duda consulte en E.M.I.

ELECTRONICA

E.M.I. nuevos precios

EMISORA FM ESTEREO SINTETIZADA 25 V c/fuente y canal subsidiario $ 770 .-
completa y/ en KIT por solo $ 370.-

CODIFICADOR ESTEREO .....$ 100.-
SINTETIZADOR .50 mW..... $ 70.-
LINEAR PARA HANDY 25 W.....$ 25.-
LINEAL 100 W ...COMPLETO ...$ 500.-
EN KIT ...$ 250.-

PROXIMAMENTE: ARMA TU TRANSCEPTOR
SINTETIZADOR por .....$ 100.-

ENTREGAS RAPIDAS Y A TODO EL PAIS (y limítrofes)
CC 48 cod. post. 1449 PEDIDOS 632-5423

silenciador (SQUELCH)

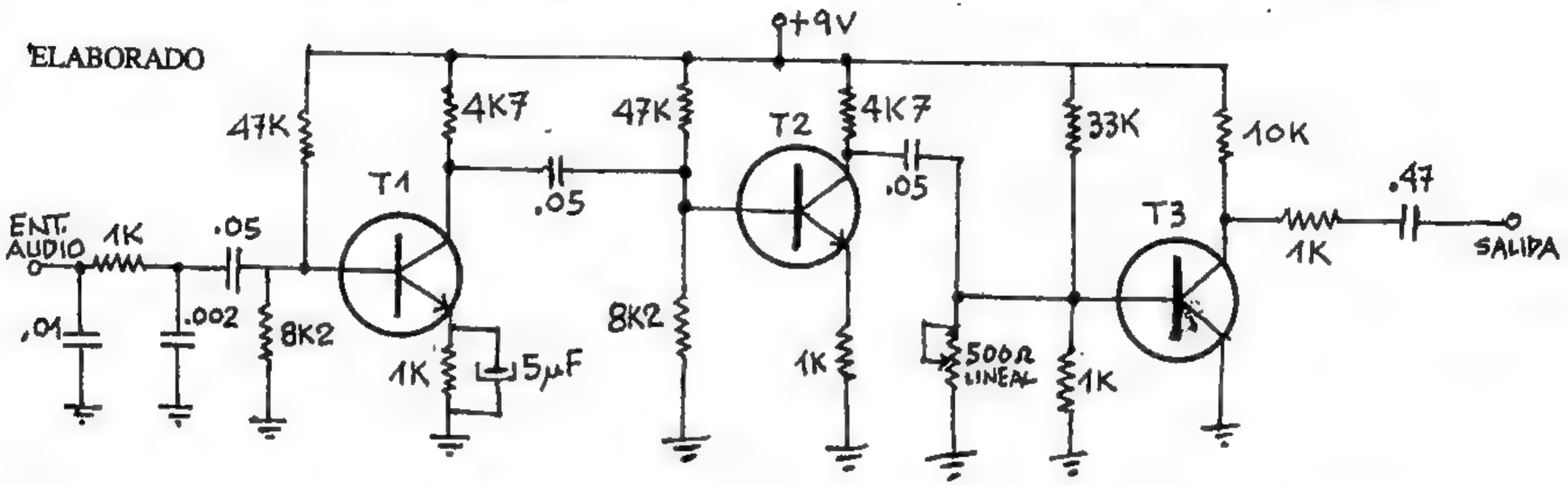

T 1 = T 2 = T 3 = BC548
ó reemplázo

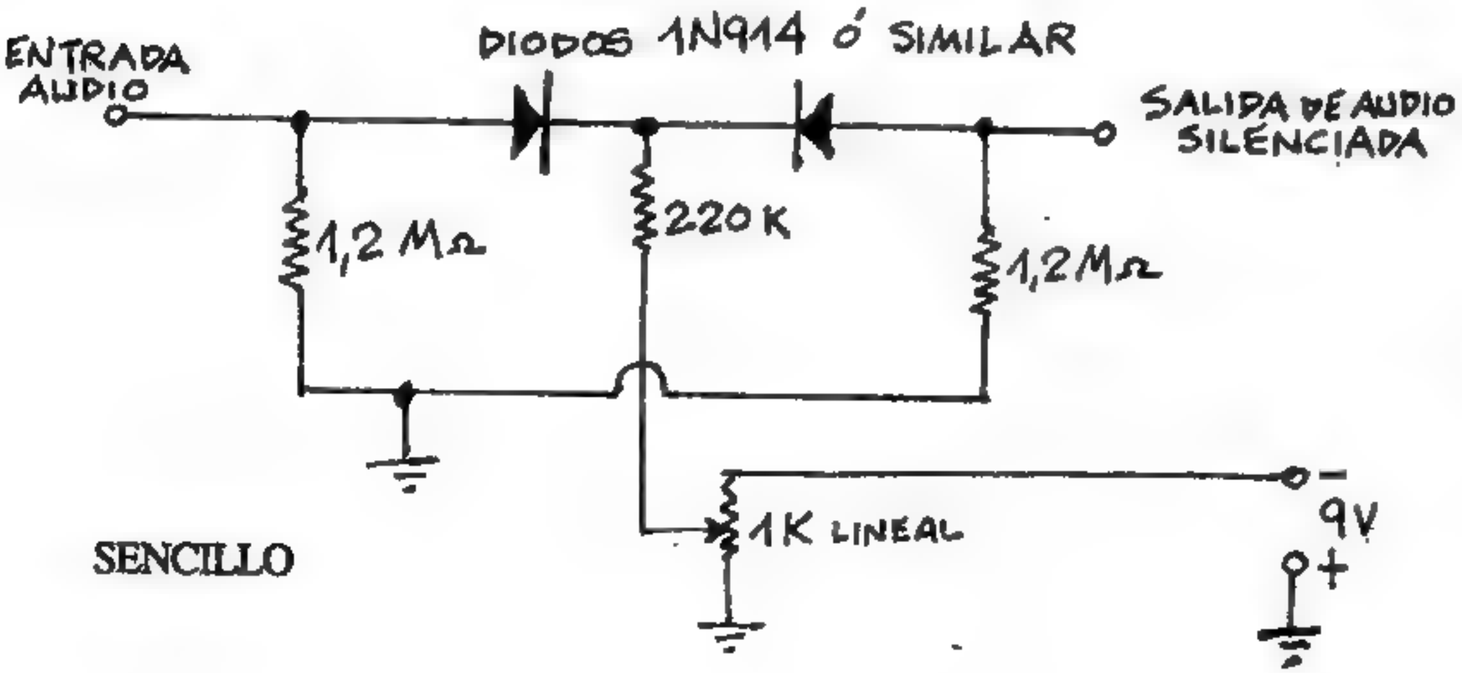

Si por comodidad o funcionamiento necesitan invertir la polaridad, entonces deben invertir los diodos

+ = A MASA

EL RINCÓN DE IDEAS PARA EL TALLER

dibujado y diseñado por Guillermo Viguerie

LAMPARA PARA JARDIN O LABORATORIO

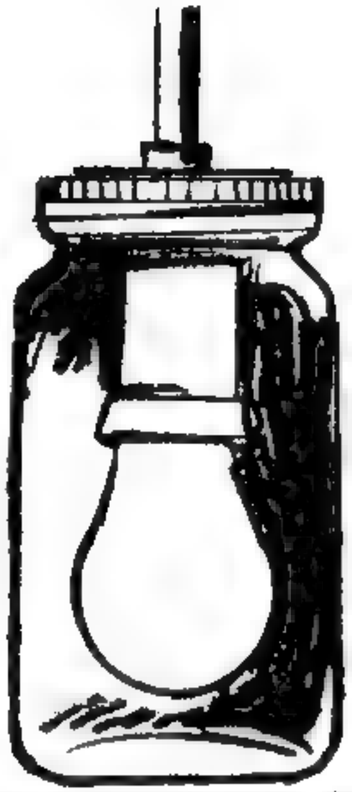

Un frasco vacío y con agujeros en la tapa puede ser una buena lámpara para el jardín o el laboratorio fotográfico en este último caso debemos usar el frasco del color que proteja el velamiento de la película o papel sensible.

Un taco de madera escalonado es la mejor solución para calzar la cabeza del martillo al extraer clavos de distintas medidas, salen derechos y se pueden volver a usar.

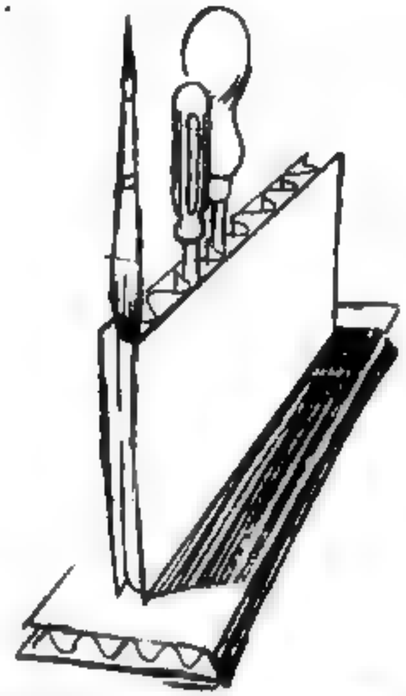

Con dos trozos de cartón corrugado pegados como indica el dibujo podremos improvisar un buen porta lápices o herramientas.

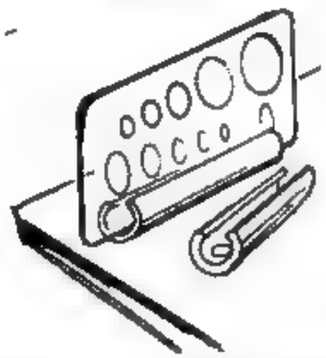

Un trozo de manguera gruesa abierta a lo largo y fijada a la mesa con dos chinches mantiene sujetas y a la vista plantillas y letrógrafos.

LAS DIABLURAS DE

JAIMITO

NO TE LA PIERDAS!...

todos los meses en tu quiosco

LOS LECTORES.

EXTINGUIDOR SENCILLO

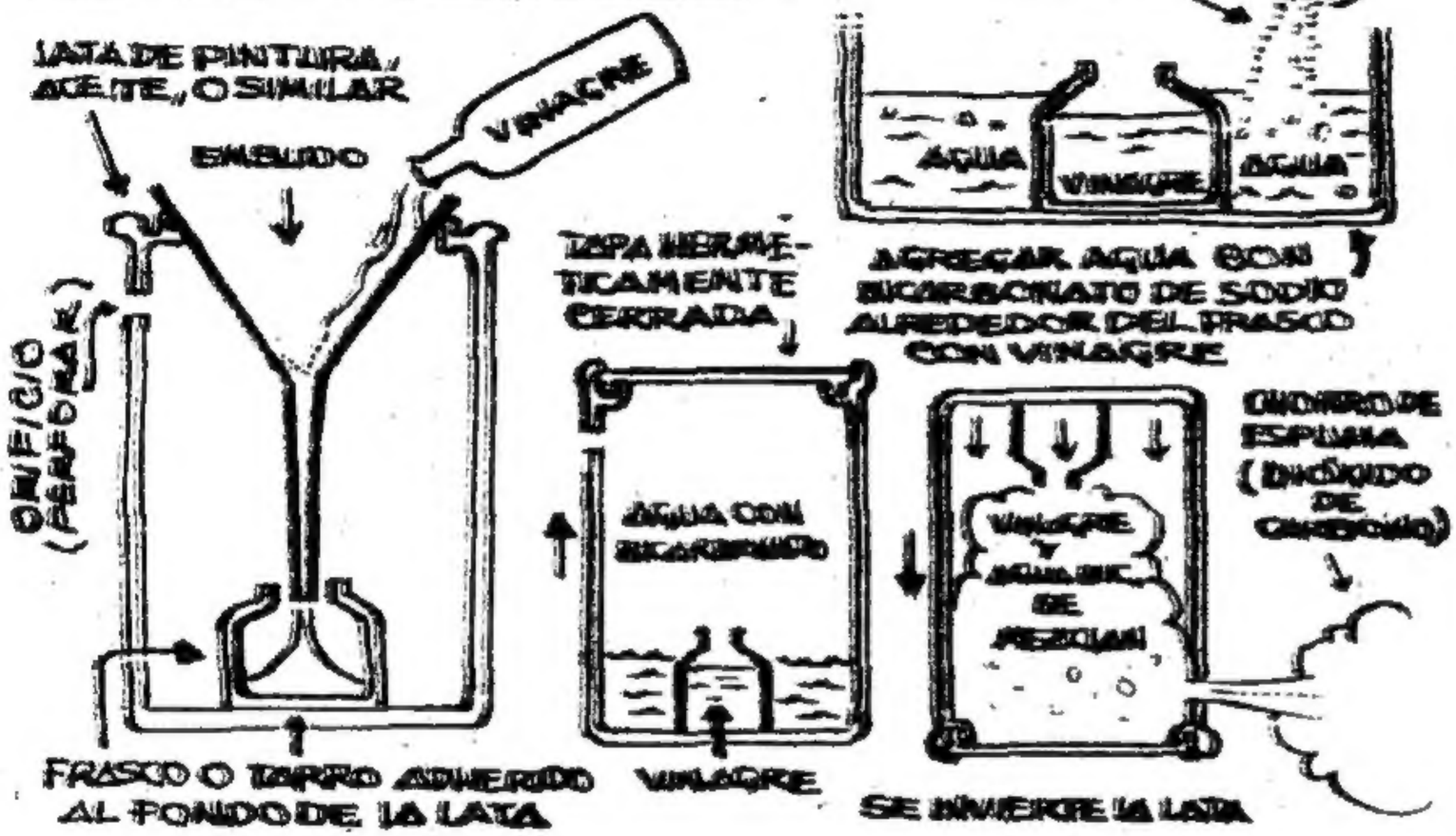

ROBERTO ARANDA calle Alvear 283 Santiago de Estero (3760) nos envió este fácil extinguidor de incendios.

1) pegar en el fondo de una lata que posea una tapa bien ajustada un tarrito.
2) perforemos la lata como indica el dibujo.
3) en el tarrito chico pondremos un poco de vinagre más o menos hasta la mitad.
4) alrededor de él en la lata colocaremos agua con bicarbonato de sodio.
5) para ponerlo en funcionamiento invirtamos la lata y se producirá dióxido de carbono que saldrá con fuerza, este chorro de vapor debemos apuntarlo hacia lo que queremos apagar

MIGUEL A. FONT

MFONT

Aeromodelismo

MADERA BALSA
MOTORES
AUTOMODELISMO
HOBBIES
ACCESORIOS
KITS R/C VUELO LIBRE U/C

Sábados y Domingos
abierto mediodía
LUNES, CERRADO

(consulte por envíos al interior)

ARIAS 2936 CASTELAR
Bs. As. (1712)

el correito del Gordi

CORRESPONDENCIAAREVISTALUPIN(GORDI)Dnal.NORTE 825 Cap. Fed.(1636)

¿Qué tal,chicos?...ya estamos en primavera y eso me tiene contento de la mañana a la noche, cada día estamos más cerca de las largas vacaciones, para mí lo más lindo de la vida, ya me veo con mis amigos Bicho y Bubi armando la carpita cerca de un arroyo...
mejor que despierte a la realidad, para conseguir permiso para todo eso debo terminar mi año de estudios con muy buen puntaje,si no lo hago, mis vacaciones las pasaré al lado de una pila de libros, en fin... la vida tiene esas cosas.

Santiago Radicich,Salto, recibimos el circuito de la alarma,lo están estudiando.Pablo D. Fulvio, Haedo, por revistas muy,muy atrasadas podés pasar por redacción, hay del 100 para atrás y pa' delante...pero los precios no son de oferta ya que son de colección, Dol, te felicita por el éxito alcanzado con el espanta mosquitos electrónico, el también lo hizo y pudo volver de sus vacaciones.¡mucho!¿no? Pablo A. Ukmar, José C.Paz, nos decís que lees la lupín desde chico, lee la respuesta del lector anterior, además se hace difícil conseguir la número 1 pero a veces "cae" alguna aunque el precio es un poco saladito,en redacción podés conseguir revistas en oferta de uno o dos años atrás además tenés los suples técnicos para cualquier clase de hobbies, electrónica,aeromodelismo, fotografia.

Oscar A. Imoff,Caseros. E.R. nos gustó tu programa para que no se infiltren en el soft que está en la compu,aquí descubrieron una clave para hacerla entre los bichos computers, se trata de escribir algo cambiarlo por signos que luego de pasado al diskkette el otro lo puede volver a letras leíbles.Arturo W. Blanches ,Rosario, te recomiendo buscar en números anteriores de tres y más años de antiguedad planitos sobre barriletes celulares, por ahora un suple de eso no está en estudio, chau, bambinos,les recomiendo el próximo número, bie, bie

AVISITOS GRATUITOS

FACUNDO J. BACELLI calle Buenos Aires 1060 Camilo Aldao (2585) Cba. colecciono revistas argentinas de historietas tipo Pato Donald, Lúpin, etc. entre los años 1957-80 Para formar museo (emeroteca) de la historieta

AXEL G. JUAREZ calle Baudelaire 158 B° La Quinta Villa Carlos Paz Cba. (5152) unidad postal N° 2 tengo 9 años y quiero formar club sobre aeromodelismo y electrónica (trabajo motores) anotensé, chicos.

ALEJO DI BAIA calle Rivadavia 1611-12 "A" Cap. Fed. (1033) Deseo carteasrme con chicos temas varios.

Dr.Jorge A. Gimenez. Doy clases de Basic,D.O.S. y manejo de la PC calle 26 N° 5236 Villa España Berazategui (1884) también pueden contactarme de 9 a 13 en el 256-2200 y en el 258-0225 de 15 a 17 cobro $ 15 la hora

LUPIN OCTUBRE 1993 Revista mensual de historietas, técnicas didácticas para jovencitos. Editada por Ediciones G.D.S. Precio en toda la Rep. $ 1,50 . Oficinas: Avda. R. S. Peña 825, 3° piso. Teléfono 326-3440. Buenos Aires. Distribuidoras: Capital: DISTRIMACHI S.A., C. Calvo 2428, Cap. Fed. Distribuidor Interior y Exterior: DISTRICONDOR S.A., Independencia 2744, Cap. Fed. Registro de la PROPIEDAD INTELECTUAL 320149

CORREO ARGENTINO CENTRAL B

FRANQUEO A PAGAR N° 726
FRANQUEO PAGADO N° 5231

TARIFA REDUCIDA
CONCESION N° 1454
C.P. 1363

AERO SUR S.R.L.
LA CASA DEL HOBBY

CONTROLADO POR CABLES
CON MOTOR COX .049

Baron

OFERTA $ 50.

CONSULTE VALOR POR
GASTOS DE ENVIO

TALCAHUANO 166 (1013) BUENOS AIRES TEL. 383-6030 FAX 381-6666

R/C E-Z BEE II

EL ENTRENADOR IDEAL

YA ARMADO CON MOTOR - FACIL VUELO

COX

AERO SUR S.R.L.

Talcahuano 166 (1013) Buenos Aires

Tel. 383 - 6030 Fax: 381 - 6666

la casa del hobby